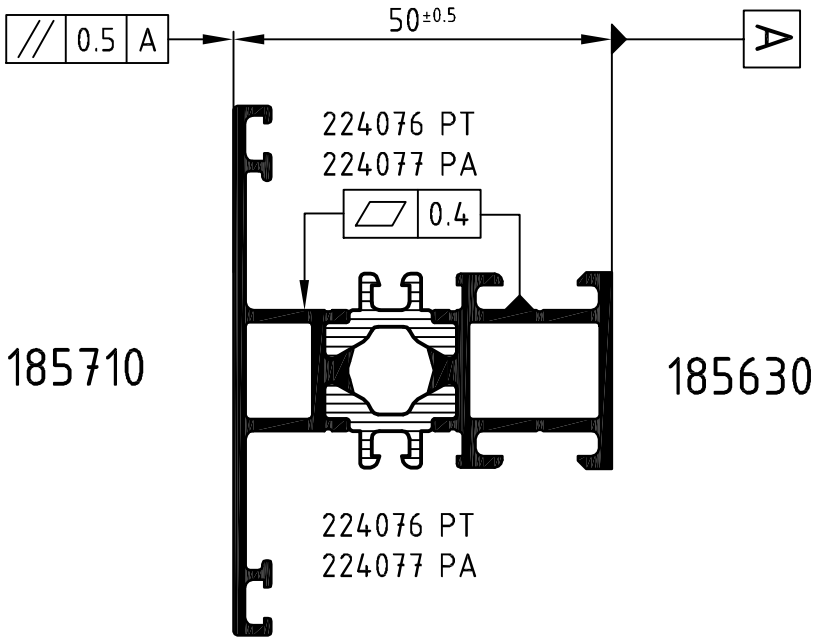

Achtung: Das Rollergebnis ist nach dem Verbund des Profiles anhand der Prüfmaße im Rollenplan
Attention: zu kontrollieren! Beachten Sie bitte auch die technischen Prüfhinweise im aktuellen Rollenhandbuch.

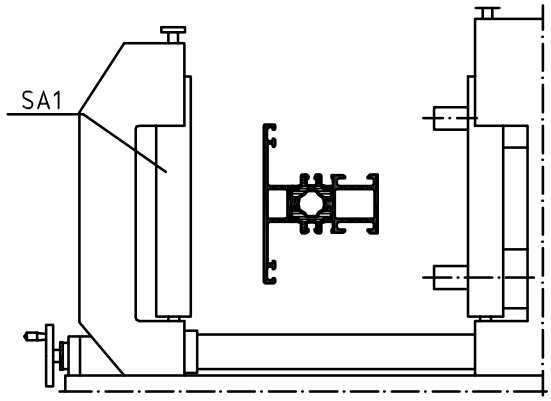

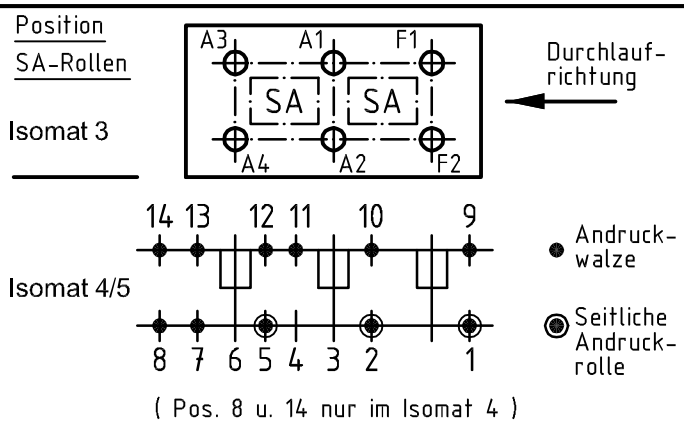

	Stck. Qty.	Art.-Nr. Art.-No. für Isomat 3/5	Art.-Nr. Art.-No. für Isomat 4	Bestückungsfolge (v. innen nach außen) Assembly sequence (inside to outside)
A1	1	280693 B	280693 B	R1/R2/A1/R3
A2	1	280693 B	280693 B	R1/R2/A2/R3
A3	1	280694 B	280693 B	R1/R2/A3/R3
A4	1	280694 B	280693 B	R1/R2/A4/R3
F1	1	280692 B		R1/R2/F1/R3
F2	1	280692 B		R1/R2/F2/R3

	Stck. Qty.	Art.-Nr. Zubehör Art.-No. Accessories
R1	6	280753 (15.0 mm)
R2	6	296229 (5.5 mm)
R3	6	296212 (17.0 mm)
SA1	3	299953*
		*Isomat 3: 2

Zulässige Abweichung Permissable tolerance	Oberflächenabwicklung Circumference	VP PU	Info-Plan:
	mech. polished –	Maßstab Scale 1 : 1	Gewicht Weight
	uml. total		
Paßmaße Close tol. / Abmaße Std. tolerance	beschichtet coated — - —	Werkstoff Material	
Original / Änderung Revision / Version 0403	Datum Date / Name		
Name	28.08.2012	Benennung Title	
Layout und Serie neu	gez. drawn Winkler	Rollenplan Isomat 3/4/5	
	gepr. checked Finkemeyer	Schüco AWS 50 BL	IsoModul
	ges. seen Nienhüser	Zeichn.-Nr. Drawing No.	159070 RP 1000
SCHÜCO		EDV erstellt Ohne Unterschrift gültig generated by EDP valid without signature	Ersatz für Replacement for

Technical data subject to change. © Schüco International KG, Bielefeld, Germany. All Rights Reserved.
Technische Änderungen vorbehalten. © Schüco International KG, Bielefeld, Germany. Alle Rechte vorbehalten.