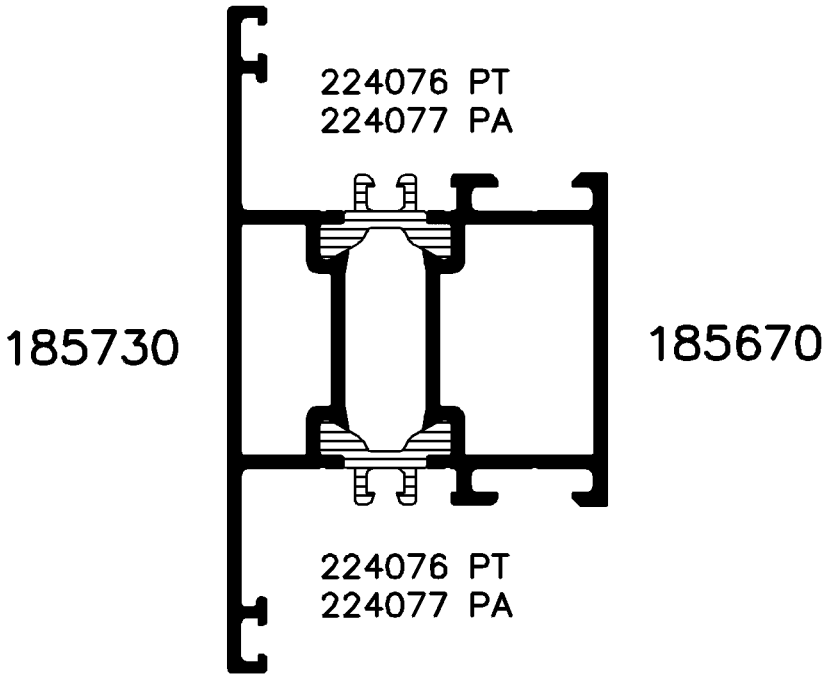

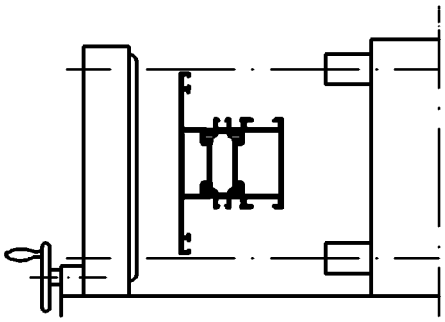

Position SA-Rollen

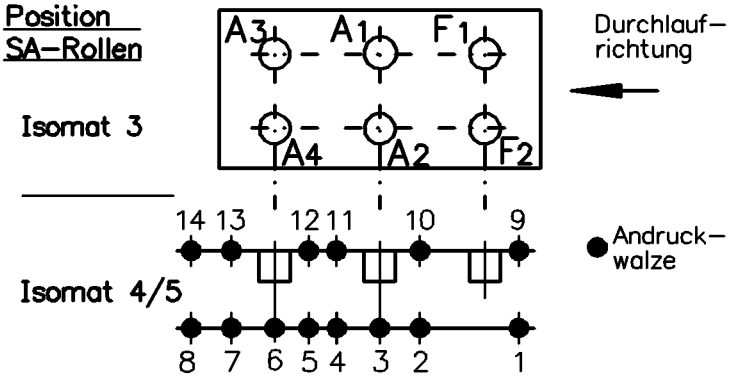

(Pos. 8 u.14 nur im Isomat 4)

Bitte beachten Sie die technischen Hinweise in den Isomat-Handbüchern!

	Stck.	Art.-Nr. für Isomat 3/5	Art.-Nr. für Isomat 4	Bestückungsfolge
A1	1	296532	296532	R1/A1
A2	1	296532	296532	R1/A2
A3	1	296533	296532	R1/A3
A4	1	296533	296532	R1/A4
F1	1	296535		
F2	1	296535		

	Stck.	Art.-Nr. Isomat3/4/5
R1	4	296534
R2		
SA1		
SA2		

Zulässige Abweichung Permissable tolerance	Oberflächenabwicklung Circumference		VP Pu	Info-Plan :
	mech. polished	—	Maßstab Scale 1:1	Gewicht Weight g/m
	uml. total			
Paßmaße Close tol. / Abmaße Std. tolerance	beschichtet coatet	— . —	Werkstoff Material	

Ausgabe-Nr. des Originals Issue Num of original	:01	2004	Datum Date	Name
Änderungs-Nr. Alteration No. : 00	Name :	Gez. drawn	20.02.	winkan
		Bearb. appr.		Winkler
				Nienhüser

SCHÜCO INTERNATIONAL

Benennung Titel: Isomat 3/4/5 Rollenplan

Royal S 50 IsoClassic

Zeichn.-Nr. Drawing No. 159090 RP 0000

E D V erstellt Ohne Unterschrift gültig generated by E D P valid without signature

Ersatz für Replacement for

"All copyright, ownership, exploitation and other rights related to the concept, design and production are explicitly reserved. Reproductions, distributions and/or passing on the design to third parties – completely or partially – shall only be permitted with prior written consent. In other respects, for the use of the design our General Conditions of Sale and Delivery as well as our Technical Conditions of Delivery shall apply."

"Für die Konzeption, den Entwurf und die Herstellung bleiben alle Urheber-, Eigentums-, Nutzungs- und sonstigen Rechte ausdrücklich vorbehalten. Vervielfältigungen, Verbreitungen und/oder Weitergabe des Entwurfs an Dritte – ganz oder teilweise – sind nur mit vorheriger schriftlicher Zustimmung erlaubt. Im übrigen gelten für die Benutzung des Entwurfes unsere allgemeinen Verkaufs- und Lieferbedingungen sowie die technischen Lieferbedingungen."

Zeichnung erstellt mit Auto-Inst Serie 5000 - konvertiert mit "Designer" (Ver. 2.3) > CGM, "Grafikconvert" (Ver. 3.67) > TIFF am 20.02.2004 131913