"All copyright, ownership, exploitation and other rights related to the concept, design and production are explicitly reserved. Reproductions, distributions and/or passing on the design to third parties – completely or partially – shall only be permitted with prior written consent. In other respects, for the use of the design our General Conditions of Sale and Delivery as well as our Technical Conditions of Delivery shall apply."

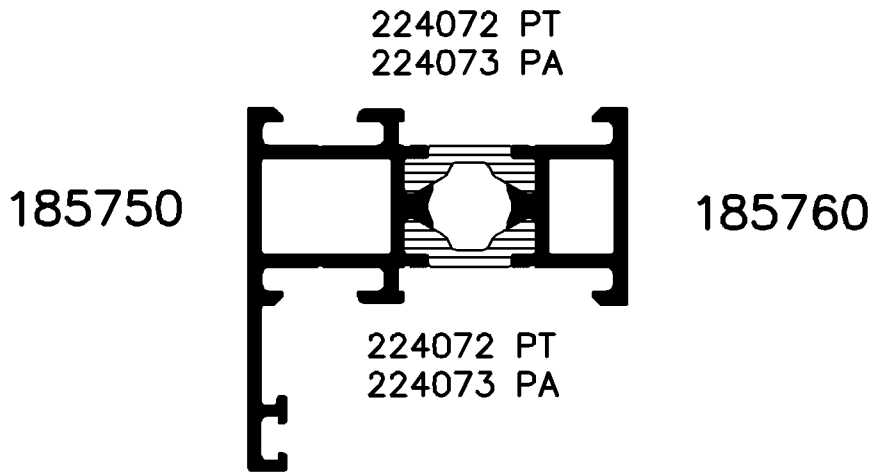

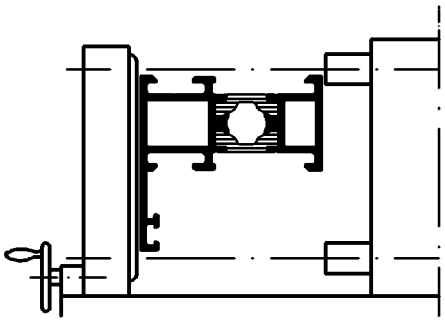

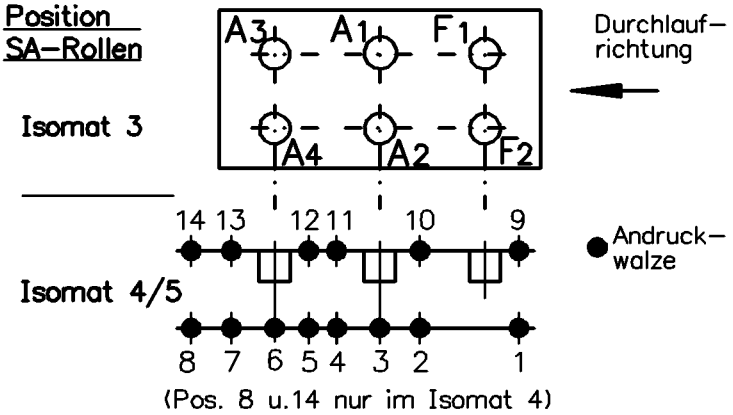

Bitte beachten Sie die technischen Hinweise in den Isomat–Handbüchern!

	Stck.	Art.–Nr. für Isomat 3/5	Art.–Nr. für Isomat 4	Bestückungsfolge
A1	1	296532	296532	A1/R1
A2	1	296532	296532	A2/R1
A3	1	296533	296532	A3/R1
A4	1	296533	296532	A4/R1
F1	1	296535		
F2	1	296535		

	Stck.	Art.–Nr. Isomat3/4/5
R1	4	296534
R2		
SA1		
SA2		

Paßmaße Close tol.	Abmaße Std. tolerance	Zulässige Abweichung Permissable tolerance	Oberflächenabwicklung Circumference: mech. polished ——; uml. total; beschichtet coatet — . —
Ausgabe–Nr. des Originals Issue Num of original	:01	2004	Datum Date / Name
Änderungs–Nr. Alteration No.	: 00	Name :	Gez. drawn 20.02. winkan
			Bearb. appr. Winkler / Nienhüser

VP Pu — Info–Plan :

Maßstab Scale 1:1 — Gewicht Weight g/m

Werkstoff Material

Benennung Titel

Isomat 3/4/5 Rollenplan

Royal S 50 — IsoClassic

Zeichn.–Nr. Drawing No. 159110 RP 0000

E D V erstellt Ohne Unterschrift gültig generated by E D P valid without signature

Ersatz für Replacement for

SCHÜCO INTERNATIONAL

"Für die Konzeption, den Entwurf und die Herstellung bleiben alle Urheber–, Eigentums–, Nutzungs– und sonstigen Rechte ausdrücklich vorbehalten. Vervielfältigungen, Verbreitungen und/oder Weitergabe des Entwurfs an Dritte – ganz oder teilweise – sind nur mit vorheriger schriftlicher Zustimmung erlaubt. Im übrigen gelten für die Benutzung des Entwurfes unsere allgemeinen Verkaufs – und Lieferbedingungen sowie die technischen Lieferbedingungen."

Zeichnung erstellt mit Auto–Izol Serie 5000 – konvertiert mit "Designer" (Ver. 2.3) > CGM, "Grafikconvert" (Ver. 3.67) > TIFF am 20.02.2004 14:01:14