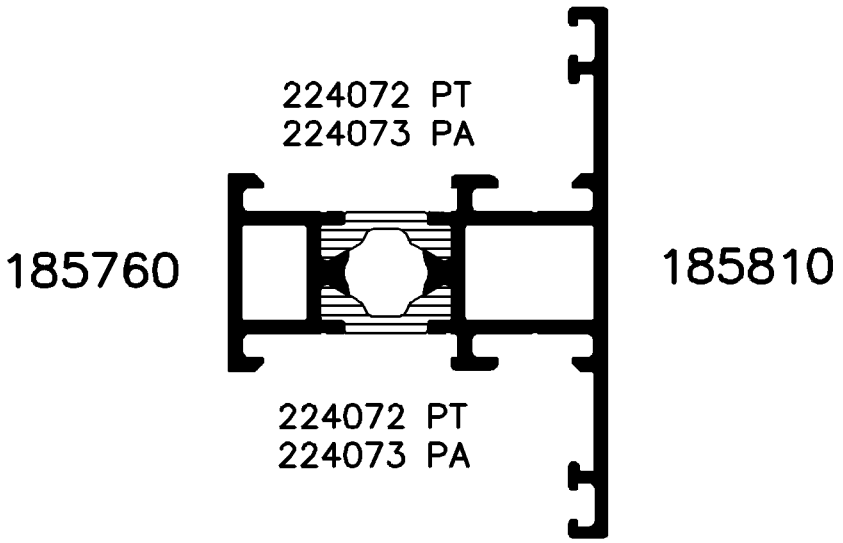

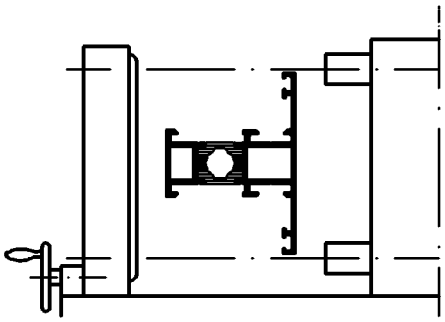

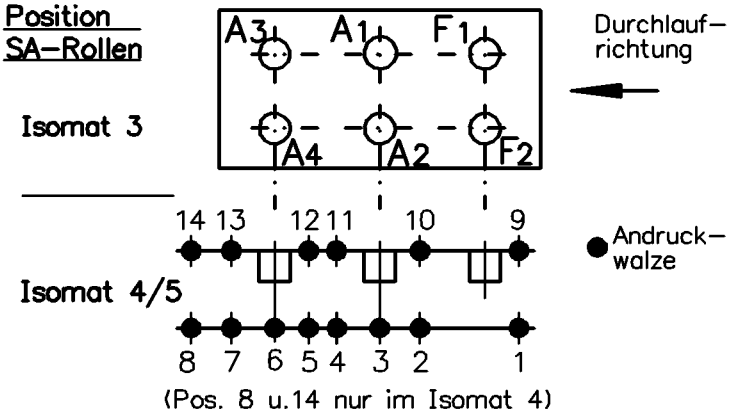

Bitte beachten Sie die technischen Hinweise in den Isomat–Handbüchern!

	Stck.	Art.–Nr. für Isomat 3/5	Art.–Nr. für Isomat 4	Bestückungsfolge
A1	1	280693 B	280693 B	R1/R2/A1/R3
A2	1	280693 B	280693 B	R1/R2/A2/R3
A3	1	280694 B	280693 B	R1/R2/A3/R3
A4	1	280694 B	280693 B	R1/R2/A4/R3
F1	1	280692 B		R1/R2/F1/R3
F2	1	280692 B		R1/R2/F1/R3

	Stck.	Art.–Nr. Isomat3/4/5
R1	6	280753
R2	6	296229
R3	6	296212
SA1		
SA2		

Paßmaße Close tol.	Abmaße Std. tolerance	Zulässige Abweichung Permissable tolerance	Oberflächenabwicklung Circumference	
			mech. polished	—
			uml. total	
			beschichtet coatet	— . —

Ausgabe–Nr. des Originals Issue Num of original	:01	2004	Datum Date / Name
Änderungs–Nr. Alteration No. : 00	Name :	Gez. drawn	14.01. winkan
		Bearb. appr.	Winkler
			Nienhüser

SCHÜCO INTERNATIONAL

VP
Pu

Info–Plan :

Maßstab
Scale 1:1

Gewicht
Weight g/m

Werkstoff
Material

Benennung
Titel

Isomat 3/4/5
Rollenplan
Royal S 50 Neues Rollensystem

Zeichn.–Nr.
Drawing No. 159170 RP 1000

E D V erstellt
Ohne Unterschrift gültig
generated by E D P
valid without signature

Ersatz für
Replacement
for

"All copyright, ownership, exploitation and other rights related to the concept, design and production are explicitly reserved. Reproductions, distributions and/or passing on the design to third parties – completely or partially – shall only be permitted with prior written consent. In other respects, for the use of the design our General Conditions of Sale and Delivery as well as our Technical Conditions of Delivery shall apply."

"Für die Konzeption, den Entwurf und die Herstellung bleiben alle Urheber–, Eigentums– ,Nutzungs– und sonstigen Rechte ausdrücklich vorbehalten. Vervielfältigungen, Verbreitungen und/oder Weitergabe des Entwurfs an Dritte – ganz oder teilweise – sind nur mit vorheriger schriftlicher Zustimmung erlaubt. Im übrigen gelten für die Benutzung des Entwurfes unsere allgemeinen Verkaufs – und Lieferbedingungen sowie die technischen Lieferbedingungen."

Zeichnung erstellt mit Auto–trol Serie 5000 – konvertiert mit "Designer" (Ver. 3.67) > CGM, "Graficonvert" (Ver. 3.67) > TIFF am 14.01.2004 14:48:09