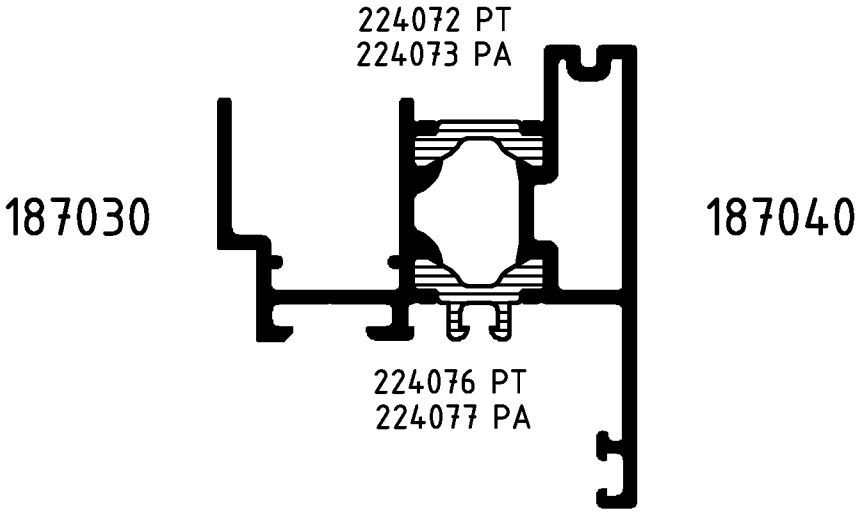

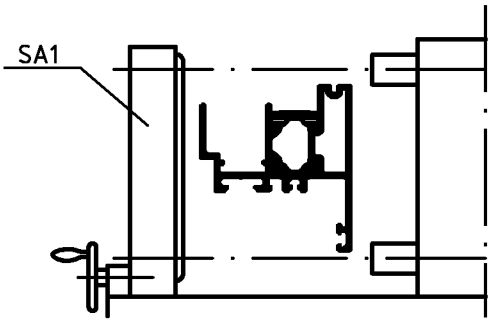

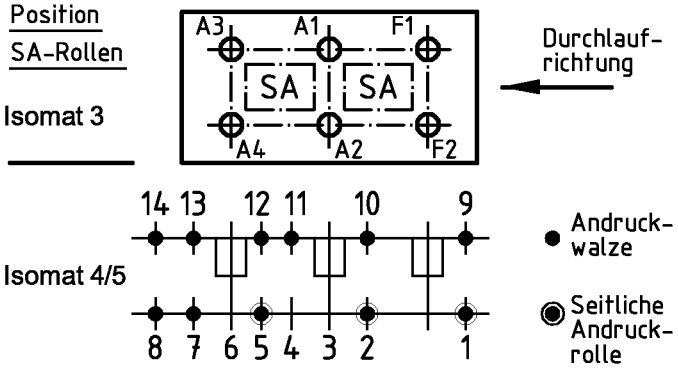

Bitte beachten Sie die technischen Hinweise in den Isomat-Handbüchern und überprüfen Sie das Rollergebnis anhand des Prüfplanes!

	Stck.	Art.-Nr. für Isomat 3/5	Art.-Nr. für Isomat 4	Bestückungsfolge (v. innen nach außen)
A1	1	296532	296532	A1/S1
A2	1	296532	296532	A2/R1
A3	1	296533	296532	A3/S1
A4	1	296533	296532	A4/R1
F1	1	296219		
F2	1	296535		

	Stck.	Art.-Nr. Zubehör
R1	2	296534
S1	2	296653
SA1	3	296865*
		*Isomat 3: 2 Stück

		Zulässige Abweichung Permissable tolerance	Oberflächenabwicklung Circumference		
			mech. polished	–	
			uml. total		
Paßmaße Close tol.	Abmaße Std. tolerance		beschichtet coated	— - —	
Original / Änderung Revision / Version	0100		Datum Date	Name	
Name			17.03.2004	winkan	
		gez. drawn		Winkler	
		gepr. checked		Finkemeyer	
		ges. seen		Nienhüser	

SCHÜCO

VP PU | Info-Plan:

Maßstab Scale 1 : 1 | Gewicht Weight g/m

Werkstoff Material

Benennung Title

Rollenplan
Isomat 3/4/5

ROYAL S 50 IsoClassic

Zeichn.-Nr. Drawing No. 159240 RP 0000

EDV erstellt
Ohne Unterschrift gültig
generated by EDP
valid without signature

Ersatz für Replacement for

Fuer die Herstellung und Entwurf wird das Eigentum ausdrueckliich vorbehalten und der gesetzliche Schutz gemaess BGB Parag. 823,826,1004 voll in Anspruch genommen. -Unbefugte Vervielfaeltigungen, Verbreitungen und Wiedergaben -ganz oder teilweise- werden gmaess 2 Absatz 2 Ziffer 7,96ff. und 106ff. Urhebergesetz sowie u.U. nach Parag.1,3,4,18 und 19 zivil- und strafrechtlich verfolgt. Bezueglich Rechtsansprueche a.d. Benutzung gelten unsere allgemeinen Verkaufs- und Lieferbedingungen.