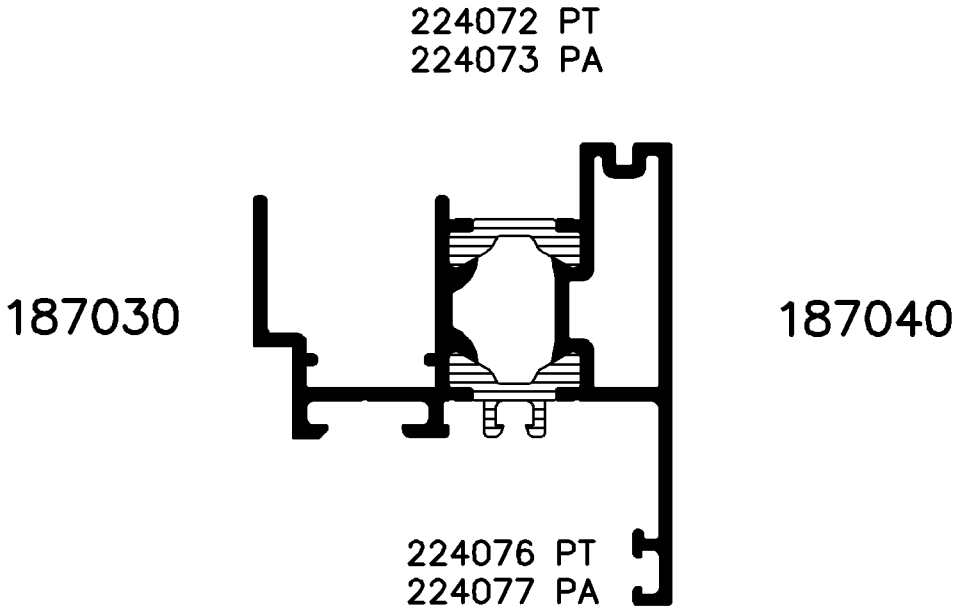

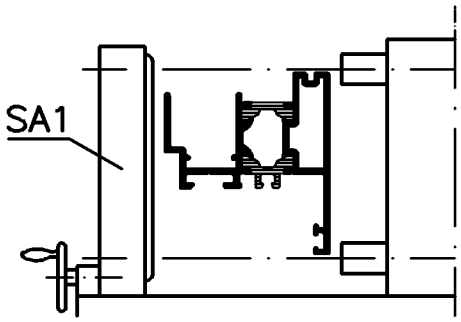

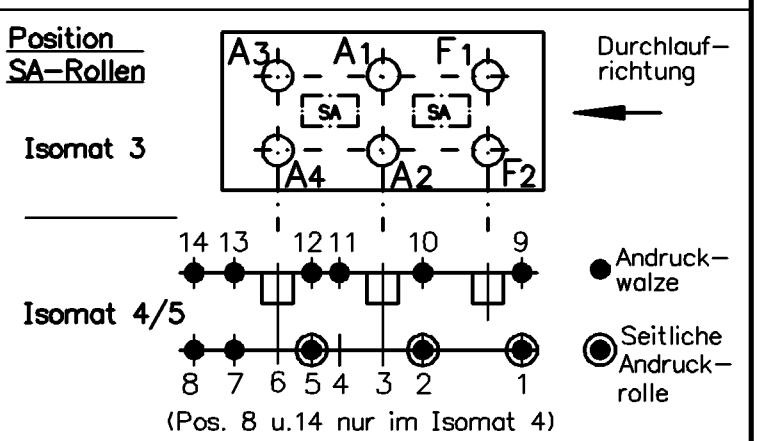

Bitte beachten Sie die technischen Hinweise in den Isomat-Handbüchern!

	Stck.	Art.-Nr. für Isomat 3/5	Art.-Nr. für Isomat 4	Bestückungsfolge
A1	1	280693 A	280693 A	R1/R2/A1/R3/S1/R4
A2	1	280693 A	280693 A	R1/R2/A2/R1
A3	1	280694 A	280693 A	R1/R2/A3/R3/S1/R4
A4	1	280694 A	280693 A	R1/R2/A4/R1
F1	1	280692 A		R1/R2/F1/R1
F2	1	280692 A		R1/R2/F2/R1

	Stck.	Art.-Nr. Isomat3/4/5
R1	10	296212
R2	6	280743
R3	2	296508
R4	2	296210
SA1	3	296865
S1	2	282014

Zulässige Abweichung
Permissable tolerance

Oberflächenabwicklung
Circumference
mech. polished —
uml. total
beschichtet coatet — . —

Paßmaße Close tol. | Abmaße Std. tolerance

VP
Pu

Info-Plan :

Maßstab
Scale 1:1

Gewicht
Weight g/m

Werkstoff
Material

Ausgabe-Nr. des Originals Issue Num of original	:01	2003	Datum Date / Name
Änderungs-Nr. Alteration No. : 00	Name :	Gez. drawn	26.08. finkca
		Bearb. appr.	Wille
			Habicht

SCHÜCO INTERNATIONAL

Benennung
Titel

Isomat 3/4/5
Rollenplan

Royal S 50 Neues Rollensystem

Zeichn.-Nr.
Drawing No. 159240 RP 1000

E D V erstellt
Ohne Unterschrift gültig
generated by E D P
valid without signature

Ersatz für
Replacement
for

"All copyright, ownership, exploitation and other rights related to the concept, design and production are explicitly reserved. Reproductions, distributions and/or passing on the design to third parties – completely or partially – shall only be permitted with prior written consent. In other respects, for the use of the design our General Conditions of Sale and Delivery as well as our Technical Conditions of Delivery shall apply."

"Für die Konzeption, den Entwurf und die Herstellung bleiben alle Urheber-, Eigentums- ,Nutzungs- und sonstigen Rechte ausdrücklich vorbehalten. Vervielfältigungen, Verbreitungen und/oder Weitergabe des Entwurfs an Dritte – ganz oder teilweise – sind nur mit vorheriger schriftlicher Zustimmung erlaubt. Im übrigen gelten für die Benutzung des Entwurfes unsere allgemeinen Verkaufs – und Lieferbedingungen sowie die technischen Lieferbedingungen."

Zeichnung erstellt mit Auto-Inst Serie 5000 - konvertiert mit "Designer" (Ver. 2.3) > CGM, "Grafikconvert" (Ver. 3.67) > TIFF am 26.08.2003 181918