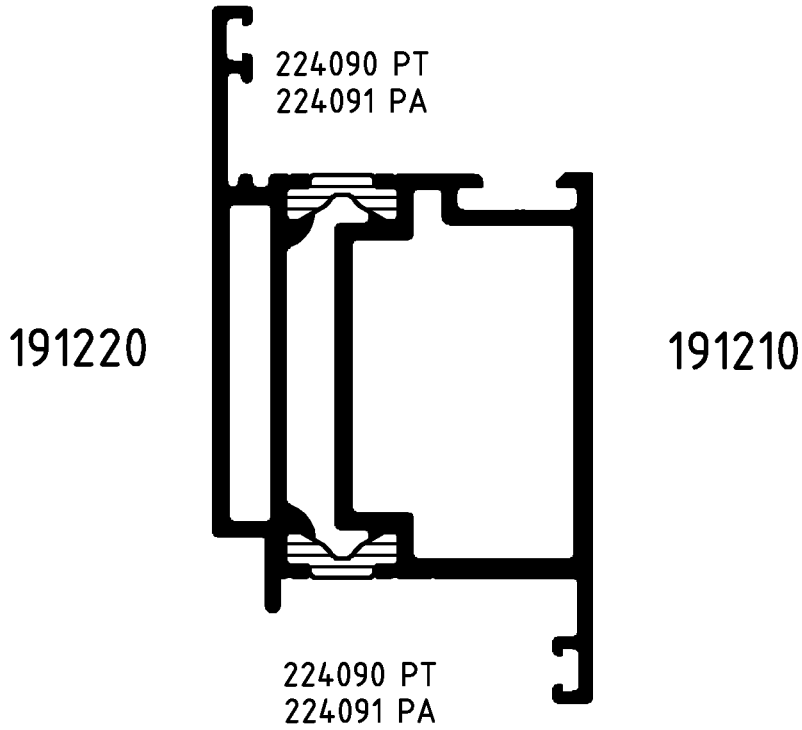

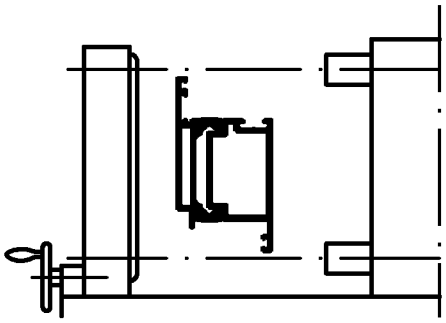

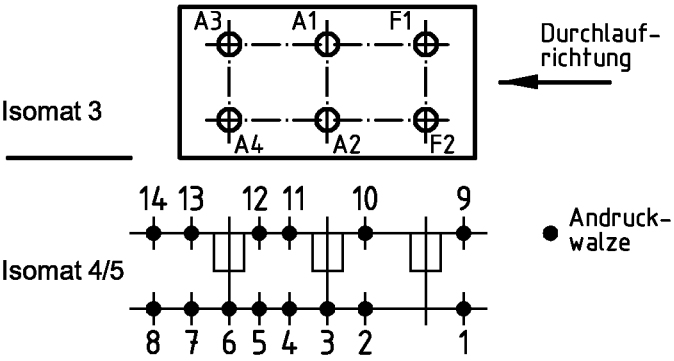

(Pos. 8 u. 14 nur im Isomat 4)

Bitte beachten Sie die technischen Hinweise in den Isomat-Handbüchern und überprüfen Sie das Rollergebnis anhand des Prüfplanes!

	Stck.	Art.-Nr. für Isomat 3/5	Art.-Nr. für Isomat 4	Bestückungsfolge (v. innen nach außen)
A1	1	282456 A	282456 A	R1/R2/A1/R3
A2	1	282456 A	282456 A	R1/R2/A2/R3
A3	1	282457 A	282456 A	R1/R2/A3/R3
A4	1	282457 A	282456 A	R1/R2/A4/R3
F1	1	282458 A		R1/R2/F1/R3
F2	1	282458 A		R1/R2/F2/R3

	Stck.	Art.-Nr. Zubehör
R1	6	299293
R2	6	280750
R3	6	280743

Zulässige Abweichung / Permissable tolerance		Oberflächenabwicklung / Circumference	
		mech. polished	–
		uml. total	
Paßmaße / Close tol.	Abmaße / Std. tolerance	beschichtet / coated	

Original / Änderung / Revision / Version	0100	Datum / Date	Name
Name		03.06.2004	finkca
	gez. / drawn		Finkemeyer
	gepr. / checked		Winkler
	ges. / seen		Nienhüser

SCHÜCO

VP / PU	Info-Plan:
Maßstab / Scale 1 : 1	Gewicht / Weight g/m
Werkstoff / Material	
Benennung / Title	Rollenplan Isomat 3/4/5 ROYAL S 50 IsoModul
Zeichn.-Nr. / Drawing No.	159680 RP 1000
EDV erstellt Ohne Unterschrift gültig generated by EDP valid without signature	Ersatz für / Replacement for

Fuer die Herstellung und Entwurf wird das Eigentum ausdrueckliich vorbehalten und der gesetzliche Schutz gemaess BGB Parag. 823,826,1004 voll in Anspruch genommen. -Unbefugte Vervielfaeltigungen, Verbreitungen und Wiedergaben -ganz oder teilweise- werden gmaess 2 Absatz 2 Ziffer 7,96ff. und 106ff. Urhebergesetz sowie u.U. nach Parag.1,3,4,18 und 19 zivil- und strafrechtlich verfolgt. Bezueglich Rechtsansprueche a.d. Benutzung gelten unsere allgemeinen Verkaufs- und Lieferbedingungen.