"All copyright, ownership, exploitation and other rights related to the concept, design and production are explicitly reserved. Reproductions, distributions and/or passing on the design to third parties – completely or partially – shall only be permitted with prior written consent. In other respects, for the use of the design our General Conditions of Sale and Delivery as well as our Technical Conditions of Delivery shall apply."

224090 PT
224091 PA

198660

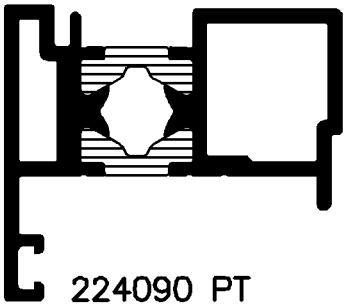

198670

224090 PT
224091 PA

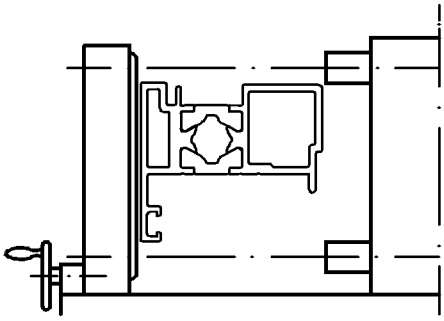

Position SA–Rollen

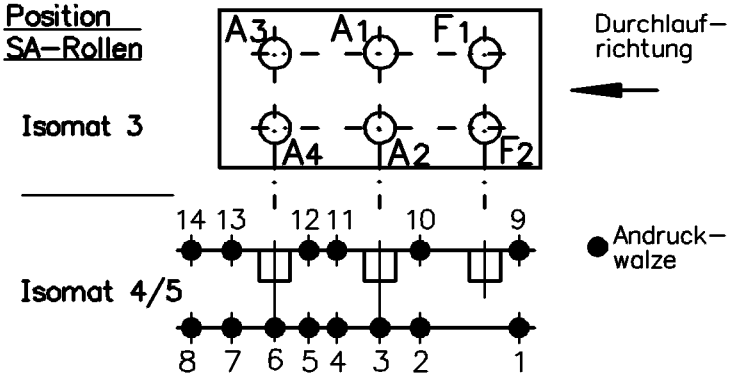

(Pos. 8 u.14 nur im Isomat 4)

Bitte beachten Sie die technischen Hinweise in den Isomat–Handbüchern!

	Stck.	Art.–Nr. für Isomat 3/5	Art.–Nr. für Isomat 4	Bestückungsfolge
A1	1	296716	296716	R1/R2/A1
A2	1	296716	296716	R1/R2/A2
A3	1	296717	296716	R1/R2/A3
A4	1	296717	296716	R1/R2/A4
F1	1	299295		
F2	1	299296		

	Stck.	Art.–Nr. Isomat3/4/5
R1	4	296505
R2	4	296448
SA1		
SA2		

Zulässige Abweichung
Permissable tolerance

Paßmaße Close tol. | Abmaße Std. tolerance

Oberflächenabwicklung
Circumference
mech. polished —
uml. total
beschichtet coatet — . —

VP
Pu

Info–Plan :

Maßstab
Scale 1:1

Gewicht
Weight g/m

Werkstoff
Material

Ausgabe–Nr. des Originals / Issue Num of original	:01	1999	Datum / Date	Name
Änderungs–Nr. / Alteration No.	: 00	Name :	Gez. / drawn	16.04.	FUHRHA
			Bearb. / appr.	Fuhrmann
				Klueber

Benennung
Titel

Isomat 3/4/5
Rollenplan

Royal S 198660/198670

Zeichn.–Nr.
Drawing No. 159980 RP 0000

E D V erstellt
Ohne Unterschrift gültig
generated by E D P
valid without signature

Ersatz für
Replacement
for

SCHÜCO INTERNATIONAL

"Für die Konzeption, den Entwurf und die Herstellung bleiben alle Urheber–, Eigentums–, Nutzungs– und sonstigen Rechte ausdrücklich vorbehalten. Vervielfältigungen, Verbreitungen und/oder Weitergabe des Entwurfs an Dritte – ganz oder teilweise – sind nur mit vorheriger schriftlicher Zustimmung erlaubt. Im übrigen gelten für die Benutzung des Entwurfes unsere allgemeinen Verkaufs – und Lieferbedingungen sowie die technischen Lieferbedingungen".

Zeichnung erstellt mit Auto-Cad Serie 5000 – konvertiert mit "cDesignpilt (Ver. 3.2.1) > CGM, "Graficonvert" (Ver. 3.24) > TIFF am 19.04.99 08:51:31