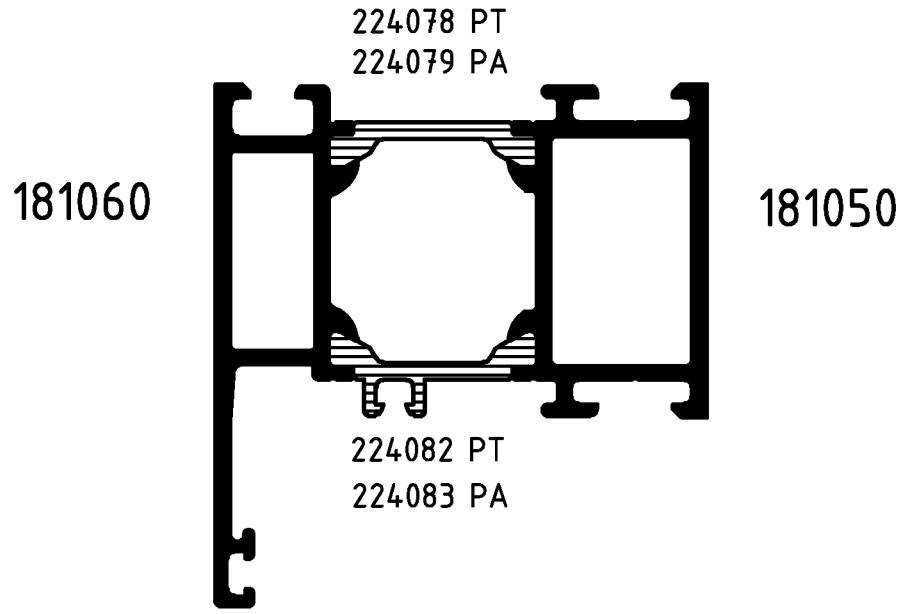

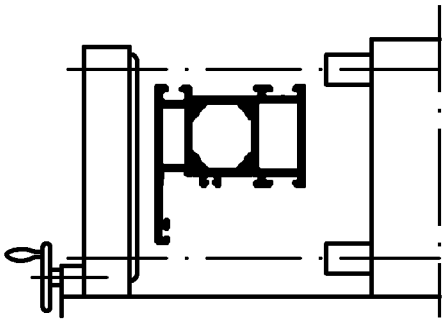

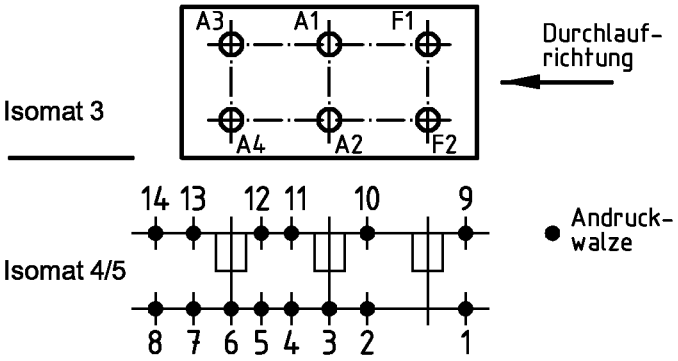

(Pos. 8 u. 14 nur im Isomat 4)

Bitte beachten Sie die technischen Hinweise in den Isomat-Handbüchern und überprüfen Sie das Rollergebnis anhand des Prüfplanes!

	Stck.	Art.-Nr. für Isomat 3/5	Art.-Nr. für Isomat 4	Bestückungsfolge (v. innen nach außen)
A1	1	293906	293906	A1/R1
A2	1	293906	293906	A2/R1
A3	1	293907	293906	A3/R1
A4	1	293907	293906	A4/R1
F1	1	293395		
F2	1	293395		

	Stck.	Art.-Nr. Zubehör
R1	4	296210

		Zulässige Abweichung / Permissable tolerance	Oberflächenabwicklung / Circumference	
			mech. polished	–
			uml. total	
Paßmaße / Close tol.	Abmaße / Std. tolerance		beschichtet / coated	

Original / Änderung / Revision / Version	0100	Datum / Date	Name
Name		12.02.2004	WESWER
	gez. / drawn		Westerheide
	gepr. / checked		Leistner
	ges. / seen		Nienhüser

SCHÜCO

VP / PU

Info-Plan:

Maßstab / Scale 1 : 1

Gewicht / Weight g/m

Werkstoff / Material

Benennung / Title

Rollenplan
Isomat 3/4/5

ROYAL S 65 IsoClassic

Zeichn.-Nr. / Drawing No. 166030 RP 0000

EDV erstellt / Ohne Unterschrift gültig / generated by EDP / valid without signature

Ersatz für / Replacement for

Fuer die Herstellung und Entwurf wird das Eigentum ausdrueckliich vorbehalten und der gesetzliche Schutz gemaess BGB Parag. 823,826,1004 voll in Anspruch genommen. -Unbefugte Vervielfaeltigungen, Verbreitungen und Wiedergaben -ganz oder teilweise- werden gmaess 2 Absatz 2 Ziffer 7,96ff. und 106ff. Urhebergesetz sowie u.U. nach Parag.1,3,4,18 und 19 zivil- und strafrechtlich verfolgt. Bezueglich Rechtsansprueche a.d. Benutzung gelten unsere allgemeinen Verkaufs- und Lieferbedingungen.