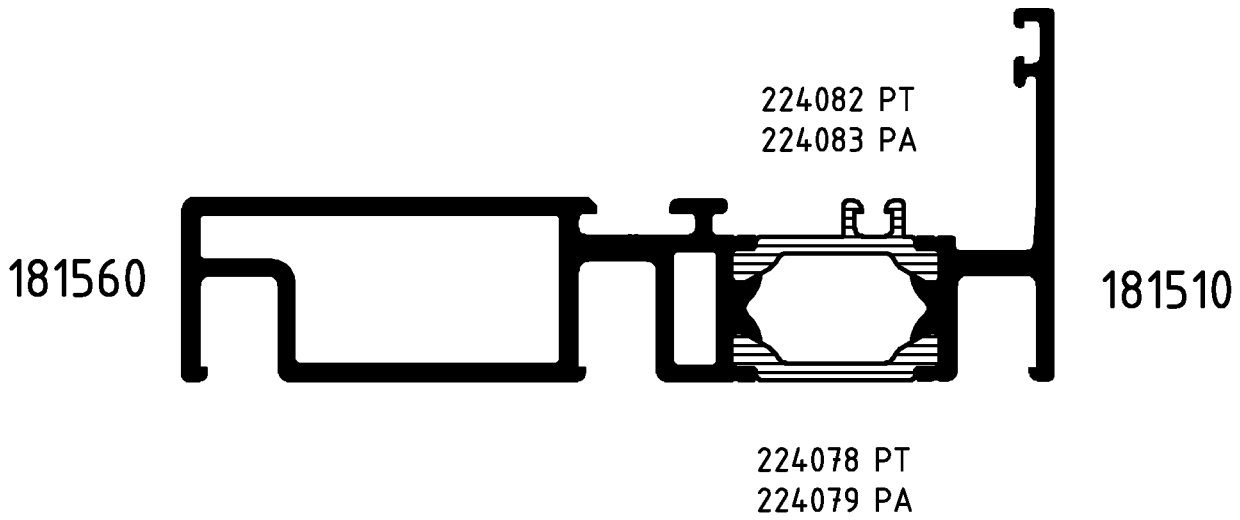

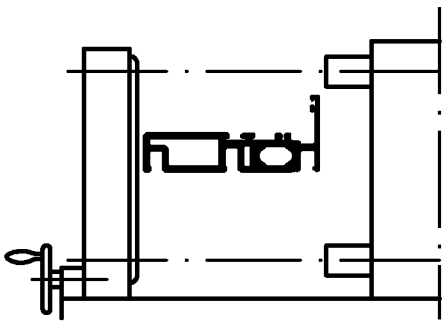

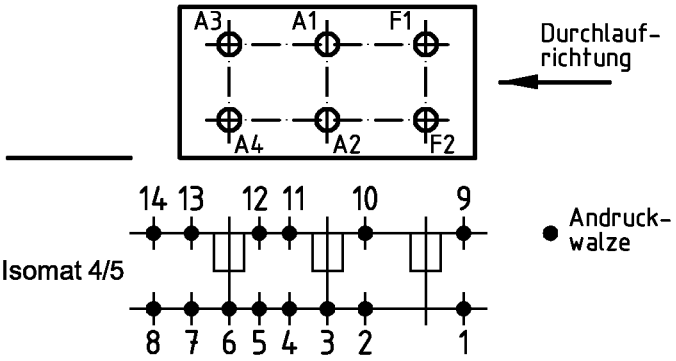

(Pos. 8 u. 14 nur im Isomat 4)

Bitte beachten Sie die technischen Hinweise in den Isomat-Handbüchern und überprüfen Sie das Rollergebnis anhand des Prüfplanes!

	Stck.	Art.-Nr. für Isomat 5	Art.-Nr. für Isomat 4	Bestückungsfolge (v. innen nach außen)
A1	1	280699 B	280699 B	R1/A1/R1
A2	1	280699 B	280699 B	R1/A1/R2/R3/R4/S1
A3	1	280700 B	280699 B	R1/A3/R1
A4	1	280700 B	280699 B	R1/A3/R2/R3/R4/S1
F1	1	280698 B		R1/F1/R1
F2	1	280698 B		R1/F2/R1

	Stck.	Art.-Nr. Zubehör
R1	10	280753
R2	2	280740
R3	2	280748
R4	2	296210
S1	2	282014

Paßmaße Close tol.	Abmaße Std. tolerance	Zulässige Abweichung Permissable tolerance	Oberflächenabwicklung Circumference	
			mech. polished	–
			uml. total	
			beschichtet coated	— - —

Original / Änderung Revision / Version	0302	Datum Date	Name
Name	Helwer	05.07.2005	GIRNMA
Neue Zeichnung für ISOMAT 3	gez. drawn		Girnus
	gepr. checked		Girnus
	ges. seen		Nienhüser

SCHÜCO

VP PU

Info-Plan:

Maßstab Scale 1 : 1

Gewicht Weight g/m

Werkstoff Material

Benennung Title

Rollenplan
Isomat 4/5

ROYAL S 65 IsoModul

Zeichn.-Nr. Drawing No. 166400 RP 1000

EDV erstellt
Ohne Unterschrift gültig
generated by EDP
valid without signature

Ersatz für Replacement for

Fuer die Herstellung und Entwurf wird das Eigentum ausdrueckliich vorbehalten und der gesetzliche Schutz gemaess BGB Parag. 823,826,1004 voll in Anspruch genommen. -Unbefugte Vervielfaeltigungen, Verbreitungen und Wiedergaben -ganz oder teilweise- werden gmaess 2 Absatz 2 Ziffer 7,96ff. und 106ff. Urhebergesetz sowie u.U. nach Parag.1,3,4,18 und 19 zivil- und strafrechtlich verfolgt. Bezueglich Rechtsansprueche a.d. Benutzung gelten unsere allgemeinen Verkaufs- und Lieferbedingungen.