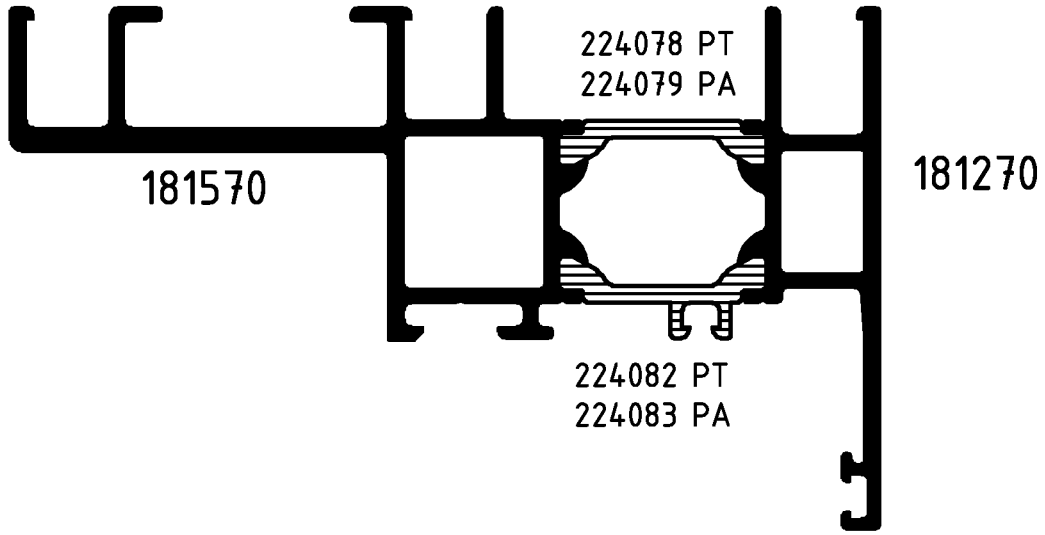

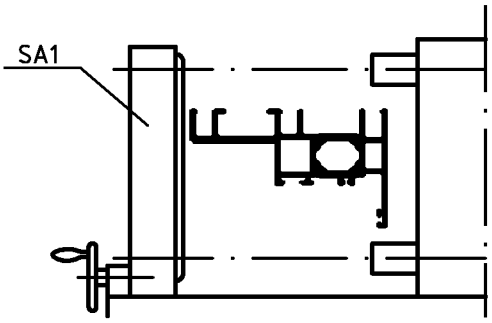

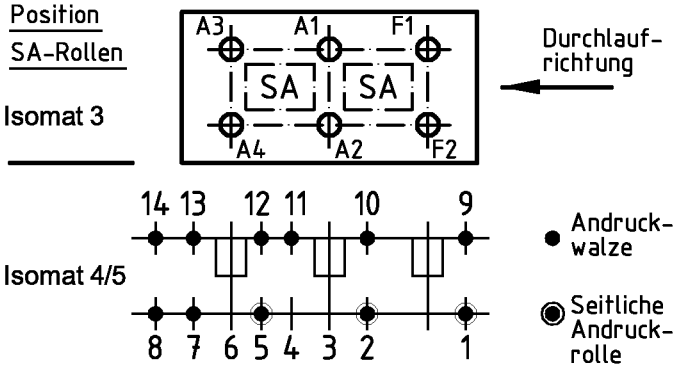

(Pos. 8 u. 14 nur im Isomat 4)

Bitte beachten Sie die technischen Hinweise in den Isomat-Handbüchern und überprüfen Sie das Rollergebnis anhand des Prüfplanes!

	Stck.	Art.-Nr. für Isomat 3/5	Art.-Nr. für Isomat 4	Bestückungsfolge (v. innen nach außen)
A1	1	280699 B	280699 B	R1/A1/R1
A2	1	280699 B	280699 B	R1/A2/R1
A3	1	280700 B	280699 B	R1/A3/R1
A4	1	280700 B	280699 B	R1/A4/R1
F1	1	280698 B		R1/F1/R1
F2	1	280698 B		R1/F2/R1

	Stck.	Art.-Nr. Zubehör
R1	12	280753
SA1	3	296866*
		*ISOMAT 3: 2Stck.

Zulässige Abweichung Permissable tolerance	Oberflächenabwicklung Circumference		VP PU	Info-Plan:
	mech. polished	–	Maßstab Scale 1 : 1	Gewicht Weight g/m
	uml. total			
Paßmaße Close tol. / Abmaße Std. tolerance	beschichtet coated	— - —	Werkstoff Material	
Original / Änderung Revision / Version 0201	Datum Date	Name		
Name Helwer	07.07.2005	prakkeau	Benennung Title	Rollenplan Isomat 3/4/5
Zeichnung in AutoCAD erstellt	gez. drawn	Helwer	Royal S 65	IsoModul
	gepr. checked	Winkler		
	ges. seen	Nienhüser		
SCHÜCO			Zeichn.-Nr. Drawing No.	166410 RP 1000
			EDV erstellt Ohne Unterschrift gültig generated by EDP valid without signature	Ersatz für Replacement for

Fuer die Herstellung und Entwurf wird das Eigentum ausdrueckliich vorbehalten und der gesetzliche Schutz gemaess BGB Parag. 823,826,1004 voll in Anspruch genommen. -Unbefugte Vervielfaeltigungen, Verbreitungen und Wiedergaben -ganz oder teilweise- werden gmaess 2 Absatz 2 Ziffer 7,96ff. und 106ff. Urhebergesetz sowie u.U. nach Parag.1,3,4,18 und 19 zivil- und strafrechtlich verfolgt. Bezueglich Rechtsansprueche a.d. Benutzung gelten unsere allgemeinen Verkaufs- und Lieferbedingungen.