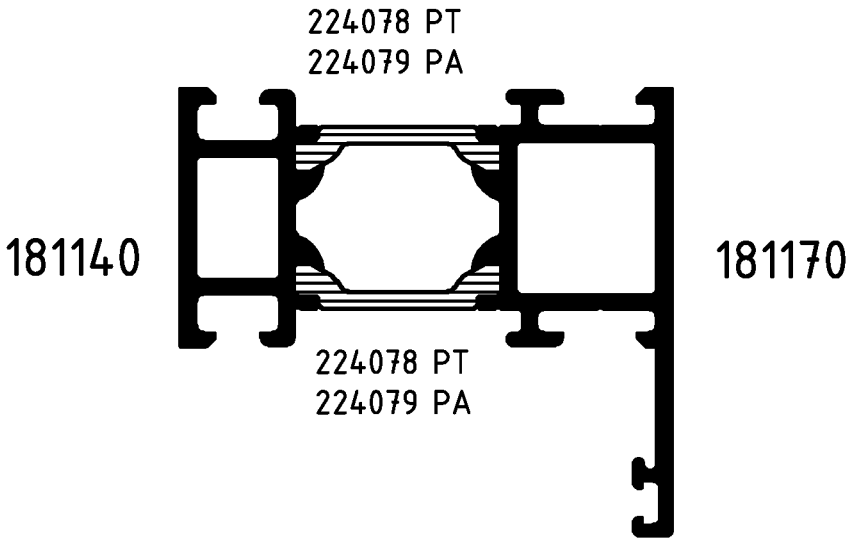

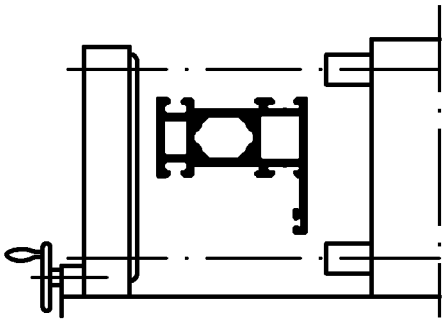

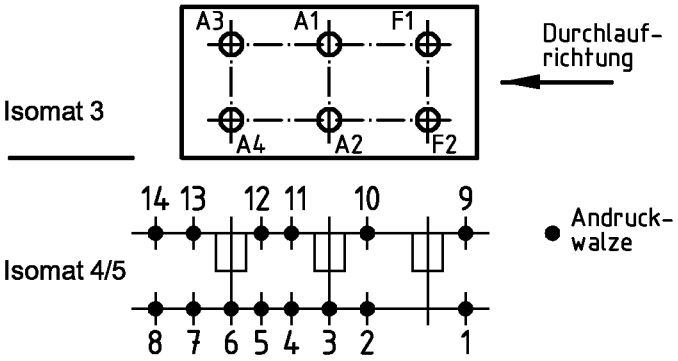

(Pos. 8 u. 14 nur im Isomat 4)

Bitte beachten Sie die technischen Hinweise in den Isomat-Handbüchern und überprüfen Sie das Rollergebnis anhand des Prüfplanes!

	Stck.	Art.-Nr. für Isomat 3/5	Art.-Nr. für Isomat 4	Bestückungsfolge (v. innen nach außen)
A1	1	280699 A	280699 A	R1/A1
A2	1	280699 A	280699 A	R1/A2
A3	1	280700 A	280699 A	R1/A3
A4	1	280700 A	280699 A	R1/A4
F1	1	280698 A		R1/F1
F2	1	280698 A		R1/F2

	Stck.	Art.-Nr. Zubehör
R1	6	280750

Zulässige Abweichung Permissable tolerance		Oberflächenabwicklung Circumference		
		mech. polished	–	
		uml. total		
Paßmaße Close tol.	Abmaße Std. tolerance	beschichtet coated		
Original / Änderung Revision / Version	0100	Datum Date	Name	
Name		04.02.2004	GIRNMA	
		gez. drawn	Girnus	
		gepr. checked	Girnus	
		ges. seen	Nienhüser	

VP PU

Info-Plan:

Maßstab Scale 1 : 1

Gewicht Weight g/m

Werkstoff Material

Benennung Title

Rollenplan
Isomat 3/4/5

ROYAL S 65 IsoModul

SCHÜCO

Zeichn.-Nr. Drawing No. 166840 RP 1000

EDV erstellt Ohne Unterschrift gültig generated by EDP valid without signature

Ersatz für Replacement for

Fuer die Herstellung und Entwurf wird das Eigentum ausdrueckliich vorbehalten und der gesetzliche Schutz gemaess BGB Parag. 823,826,1004 voll in Anspruch genommen. -Unbefugte Vervielfaeltigungen, Verbreitungen und Wiedergaben -ganz oder teilweise- werden gmaess 2 Absatz 2 Ziffer 7,96ff. und 106ff. Urhebergesetz sowie u.U. nach Parag.1,3,4,18 und 19 zivil- und strafrechtlich verfolgt. Bezueglich Rechtsansprueche a.d. Benutzung gelten unsere allgemeinen Verkaufs- und Lieferbedingungen.