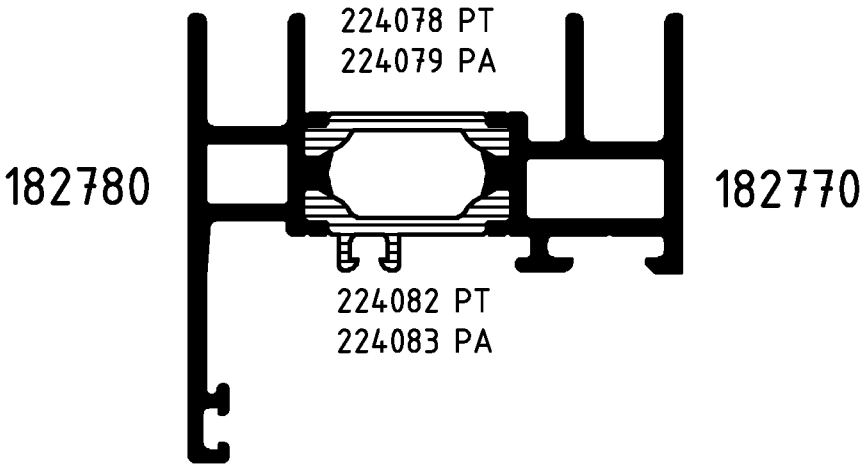

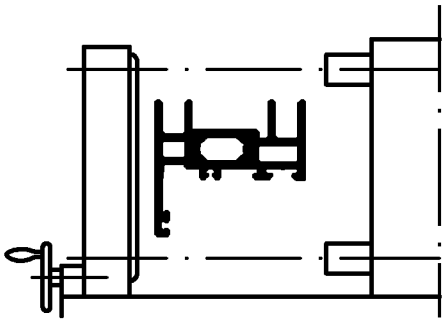

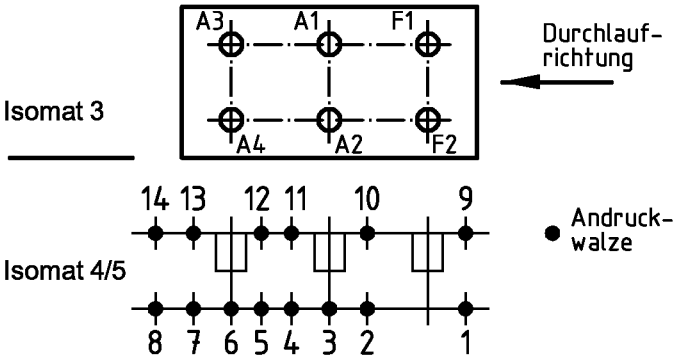

(Pos. 8 u. 14 nur im Isomat 4)

Bitte beachten Sie die technischen Hinweise in den Isomat-Handbüchern und überprüfen Sie das Rollergebnis anhand des Prüfplanes!

	Stck.	Art.-Nr. für Isomat 3/5	Art.-Nr. für Isomat 4	Bestückungsfolge (v. innen nach außen)
A1	1	280699 A	280699 A	R1/A1
A2	1	280699 A	280699 A	R1/A2
A3	1	280700 A	280699 A	R1/A3
A4	1	280700 A	280699 A	R1/A4
F1	1	280698 A		R1/F1
F2	1	280698 A		R1/F2

	Stck.	Art.-Nr. Zubehör
R1	6	280750

Zulässige Abweichung Permissable tolerance		Oberflächenabwicklung Circumference		
		mech. polished	–	
		uml. total		
Paßmaße Close tol.	Abmaße Std. tolerance	beschichtet coated		
Original / Änderung Revision / Version	0100		Datum Date	Name
Name			04.02.2004	GIRNMA
		gez. drawn		Girnus
		gepr. checked		Girnus
		ges. seen		Nienhüser

VP PU

Info-Plan:

Maßstab Scale 1 : 1

Gewicht Weight g/m

Werkstoff Material

Benennung Title

Rollenplan
Isomat 3/4/5

ROYAL S 65 IsoModul

SCHÜCO

Zeichn.-Nr. Drawing No. 166950 RP 1000

EDV erstellt Ohne Unterschrift gültig generated by EDP valid without signature

Ersatz für Replacement for

Fuer die Herstellung und Entwurf wird das Eigentum ausdrueckliich vorbehalten und der gesetzliche Schutz gemaess BGB Parag. 823,826,1004 voll in Anspruch genommen. -Unbefugte Vervielfaeltigungen, Verbreitungen und Wiedergaben -ganz oder teilweise- werden gmaess 2 Absatz 2 Ziffer 7,96ff. und 106ff. Urhebergesetz sowie u.U. nach Parag.1,3,4,18 und 19 zivil- und strafrechtlich verfolgt. Bezueglich Rechtsansprueche a.d. Benutzung gelten unsere allgemeinen Verkaufs- und Lieferbedingungen.