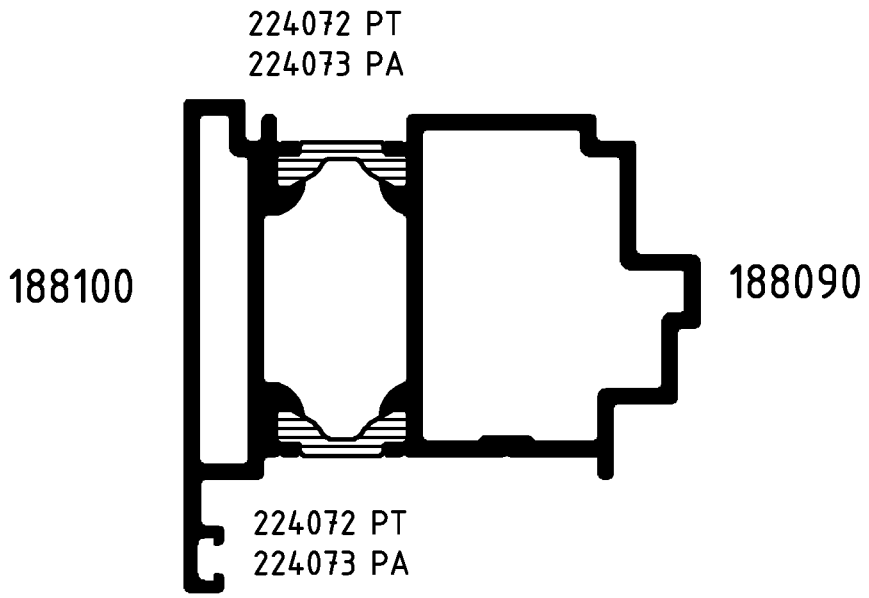

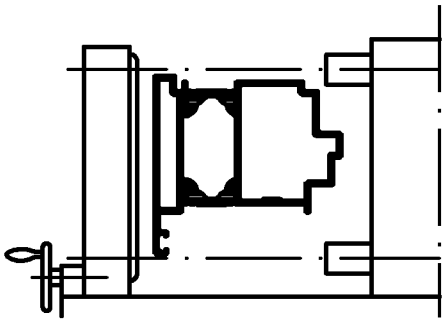

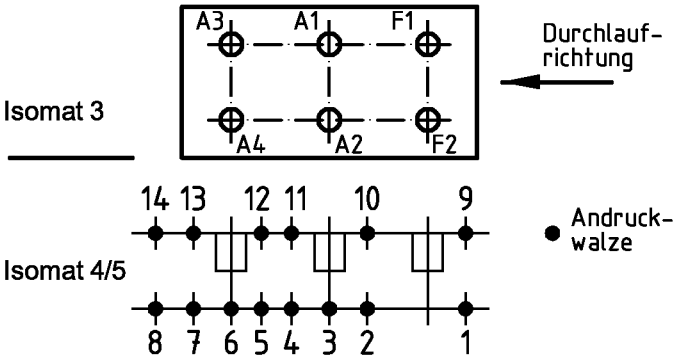

(Pos. 8 u. 14 nur im Isomat 4)

Bitte beachten Sie die technischen Hinweise in den Isomat-Handbüchern und überprüfen Sie das Rollergebnis anhand des Prüfplanes!

	Stck.	Art.-Nr. für Isomat 3/5	Art.-Nr. für Isomat 4	Bestückungsfolge (v. innen nach außen)
A1	1	280693 A	280693 A	R1/R2/A1
A2	1	280693 A	280693 A	R1/R2/A2
A3	1	280694 A	280693 A	R1/R2/A3
A4	1	280694 A	280693 A	R1/R2/A4
F1	1	280692 A		R1/R2/F1
F2	1	280692 A		R1/R2/F2

	Stck.	Art.-Nr. Zubehör
R1	6	280748
R2	6	280752

Zulässige Abweichung / Permissable tolerance	Oberflächenabwicklung / Circumference	VP / PU	Info-Plan:
	mech. polished –	Maßstab / Scale 1 : 1	Gewicht / Weight g/m
	uml. total		
Paßmaße / Close tol. — Abmaße / Std. tolerance	beschichtet / coated	Werkstoff / Material	
Original / Änderung / Revision / Version 0201	Datum / Date — Name		
Name Helwer	08.07.2005 prakkeau	Benennung / Title	Rollenplan
Zeichnung in AutoCAD erstellt	gez. / drawn Helwer		Isomat 3/4/5
	gepr. / checked Finkemeyer	Royal S65	IsoModul
	ges. / seen Nienhüser	Zeichn.-Nr. / Drawing No.	167280 RP 1000
SCHÜCO		EDV erstellt / Ohne Unterschrift gültig / generated by EDP / valid without signature	Ersatz für / Replacement for

Fuer die Herstellung und Entwurf wird das Eigentum ausdrueckliich vorbehalten und der gesetzliche Schutz gemaess BGB Parag. 823,826,1004 voll in Anspruch genommen. -Unbefugte Vervielfaeltigungen, Verbreitungen und Wiedergaben -ganz oder teilweise- werden gmaess 2 Absatz 2 Ziffer 7,96ff. und 106ff. Urhebergesetz sowie u.U. nach Parag.1,3,4,18 und 19 zivil- und strafrechtlich verfolgt. Bezueglich Rechtsansprueche a.d. Benutzung gelten unsere allgemeinen Verkaufs- und Lieferbedingungen.