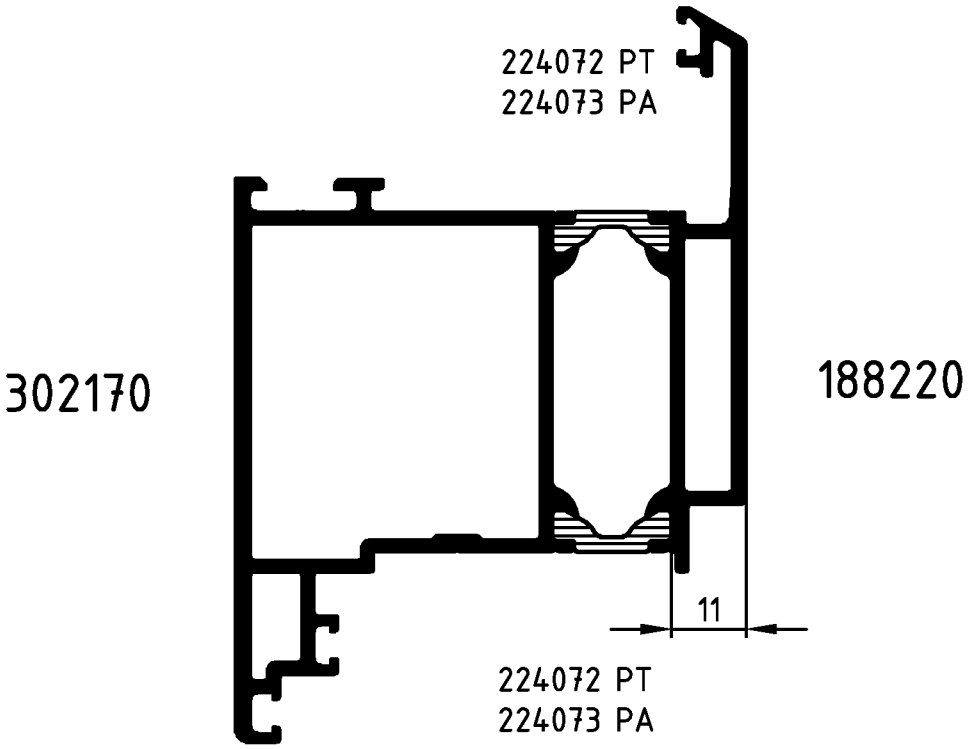

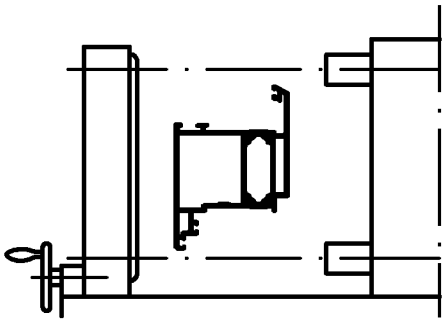

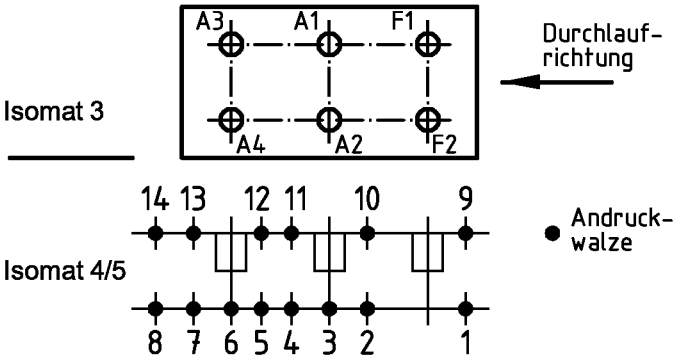

(Pos. 8 u. 14 nur im Isomat 4)

Bitte beachten Sie die technischen Hinweise in den Isomat-Handbüchern und überprüfen Sie das Rollergebnis anhand des Prüfplanes!

	Stck.	Art.-Nr. für Isomat 3/5	Art.-Nr. für Isomat 4	Bestückungsfolge (v. innen nach außen)
A1	1	280693 B	280693 B	R1/R2/A1/R3/R4
A2	1	280693 B	280693 B	R1/R2/A2/R3/R4
A3	1	280694 B	280693 B	R1/R2/A3/R3/R4
A4	1	280694 B	280693 B	R1/R2/A4/R3/R4
F1	1	280692 B		R1/R2/F1/R3/R4
F2	1	280692 B		R1/R2/F2/R3/R4

	Stck.	Art.-Nr. Zubehör
R1	6	280743
R2	6	280748
R3	6	296210
R4	6	296212

Zulässige Abweichung / Permissable tolerance

Oberflächenabwicklung / Circumference: mech. polished –; uml. total; beschichtet / coated

Paßmaße / Close tol. — Abmaße / Std. tolerance

VP / PU — Info-Plan:

Maßstab / Scale 1 : 1 — Gewicht / Weight g/m

Werkstoff / Material

Original / Änderung Revision / Version	0201		Datum / Date	Name
Name	Finkemeyer		02.06.2004	FINKCA
Bestueckungsfolge geaendert		gez. / drawn		Finkemeyer
		gepr. / checked		Winkler
		ges. / seen		Nienhüser

Benennung / Title: **Rollenplan**
Isomat 3/4/5
ROYAL S 65 AK — IsoModul

Zeichn.-Nr. / Drawing No.: 167820 RP 1000

SCHÜCO

EDV erstellt / Ohne Unterschrift gültig / generated by EDP / valid without signature

Ersatz für / Replacement for

Fuer die Herstellung und Entwurf wird das Eigentum ausdrueckliich vorbehalten und der gesetzliche Schutz gemaess BGB Parag. 823,826,1004 voll in Anspruch genommen. -Unbefugte Vervielfaeltigungen, Verbreitungen und Wiedergaben -ganz oder teilweise- werden gmaess 2 Absatz 2 Ziffer 7,96ff. und 106ff. Urhebergesetz sowie u.U. nach Parag.1,3,4,18 und 19 zivil- und strafrechtlich verfolgt. Bezueglich Rechtsansprueche a.d. Benutzung gelten unsere allgemeinen Verkaufs- und Lieferbedingungen.