224092 PT
224093 PA

183050

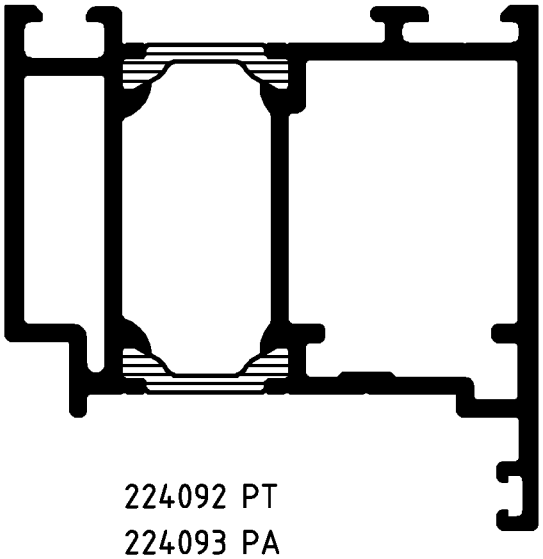

183040

224092 PT
224093 PA

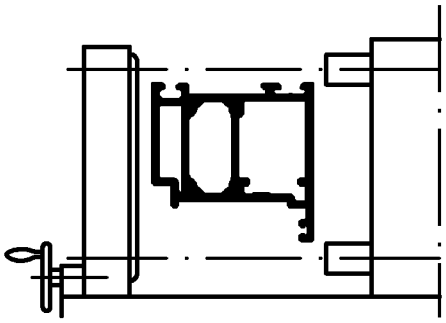

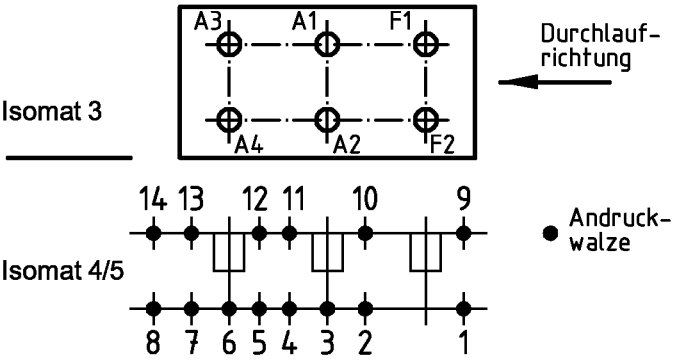

(Pos. 8 u. 14 nur im Isomat 4)

Bitte beachten Sie die technischen Hinweise in den Isomat-Handbüchern und überprüfen Sie das Rollergebnis anhand des Prüfplanes!

	Stck.	Art.-Nr. für Isomat 3/5	Art.-Nr. für Isomat 4	Bestückungsfolge (v. innen nach außen)
A1	1	280696 A	280696 A	R1/A1
A2	1	280696 A	280696 A	R1/A2
A3	1	280697 A	280696 A	R1/A3
A4	1	280697 A	280696 A	R1/A4
F1	1	280695 A		R1/F1
F2	1	280695 A		R1/F2

	Stck.	Art.-Nr. Zubehör
R1	6	280752

Zulässige Abweichung / Permissable tolerance		Oberflächenabwicklung / Circumference		
		mech. polished	–	
		uml. total		
Paßmaße / Close tol.	Abmaße / Std. tolerance	beschichtet / coated		
Original / Änderung / Revision / Version	0100		Datum / Date	Name
Name			23.01.2004	FINKCA
		gez. / drawn		Finkemeyer
		gepr. / checked		
		ges. / seen		K1.6

VP / PU

Info-Plan:

Maßstab / Scale 1 : 1

Gewicht / Weight g/m

Werkstoff / Material

Benennung / Title

Rollenplan
Isomat 3/4/5
ROYAL S 70 Neues Rollensystem

Zeichn.-Nr. / Drawing No. 171040 RP 1000

SCHÜCO

EDV erstellt / Ohne Unterschrift gültig / generated by EDP / valid without signature

Ersatz für / Replacement for

Fuer die Herstellung und Entwurf wird das Eigentum ausdrueckliich vorbehalten und der gesetzliche Schutz gemaess BGB Parag. 823,826,1004 voll in Anspruch genommen. -Unbefugte Vervielfaeltigungen, Verbreitungen und Wiedergaben -ganz oder teilweise- werden gmaess 2 Absatz 2 Ziffer 7,96ff. und 106ff. Urhebergesetz sowie u.U. nach Parag.1,3,4,18 und 19 zivil- und strafrechtlich verfolgt. Bezueglich Rechtsansprueche a.d. Benutzung gelten unsere allgemeinen Verkaufs- und Lieferbedingungen.