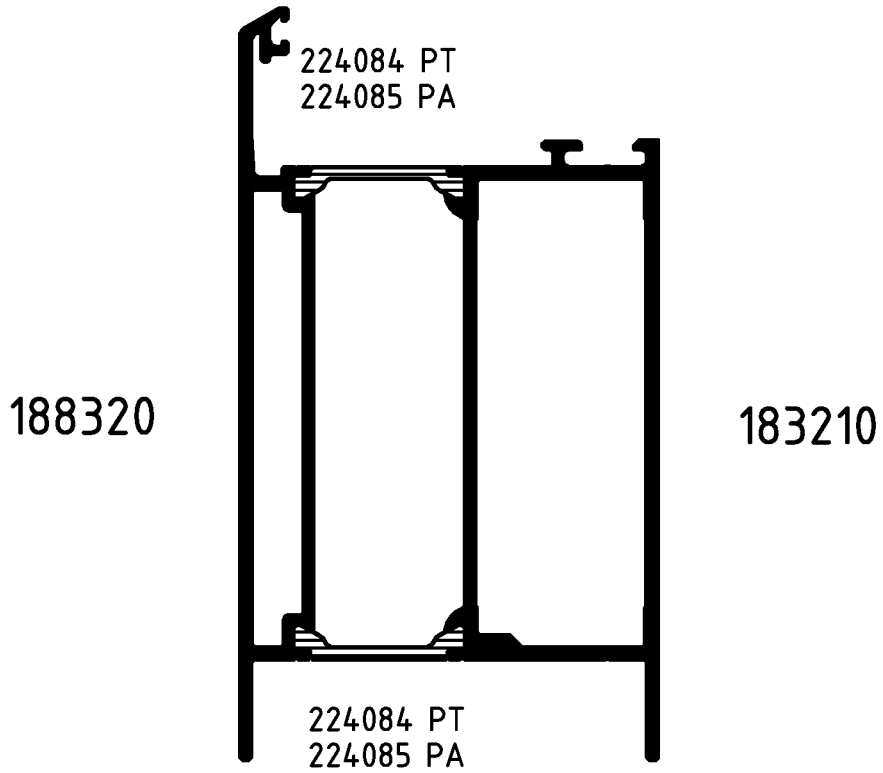

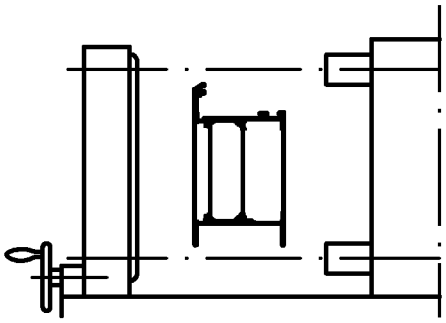

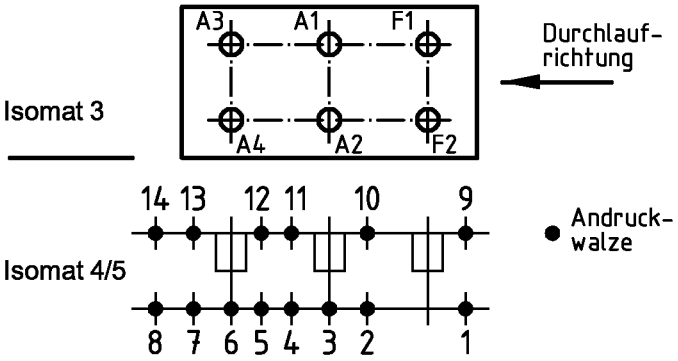

(Pos. 8 u. 14 nur im Isomat 4)

Bitte beachten Sie die technischen Hinweise in den Isomat-Handbüchern und überprüfen Sie das Rollergebnis anhand des Prüfplanes!

	Stck.	Art.-Nr. für Isomat 3/5	Art.-Nr. für Isomat 4	Bestückungsfolge (v. innen nach außen)
A1	1	293829	293829	R1/R2/A1
A2	1	293829	293829	R1/R2/A2
A3	1	293754	293829	R1/R2/A3
A4	1	293754	293829	R1/R2/A4
F1	1	296725		
F2	1	296828		

	Stck.	Art.-Nr. Zubehör
R1	4	296210
R2	4	296207

Zulässige Abweichung / Permissable tolerance	Oberflächenabwicklung / Circumference	VP / PU	Info-Plan:
	mech. polished –	Maßstab / Scale 1 : 1	Gewicht / Weight g/m
	uml. total		
Paßmaße / Close tol. — Abmaße / Std. tolerance	beschichtet / coated	Werkstoff / Material	

Original / Änderung / Revision / Version	0201		Datum / Date	Name
Name	Finkemeyer		15.03.2004	FINKCA
F1 u. F2 geaendert		gez. / drawn		Finkemeyer
		gepr. / checked		
		ges. / seen		Nienhüser

Benennung / Title: **Rollenplan**
Isomat 3/4/5
ROYAL S 70 AK — IsoClassic

Zeichn.-Nr. / Drawing No.: 171560 RP 0000

SCHÜCO

EDV erstellt / Ohne Unterschrift gültig / generated by EDP / valid without signature

Ersatz für / Replacement for

Fuer die Herstellung und Entwurf wird das Eigentum ausdrueckliich vorbehalten und der gesetzliche Schutz gemaess BGB Parag. 823,826,1004 voll in Anspruch genommen. -Unbefugte Vervielfaeltigungen, Verbreitungen und Wiedergaben -ganz oder teilweise- werden gmaess 2 Absatz 2 Ziffer 7,96ff. und 106ff. Urhebergesetz sowie u.U. nach Parag.1,3,4,18 und 19 zivil- und strafrechtlich verfolgt. Bezueglich Rechtsansprueche a.d. Benutzung gelten unsere allgemeinen Verkaufs- und Lieferbedingungen.