224082 PT
224083 PA

181010

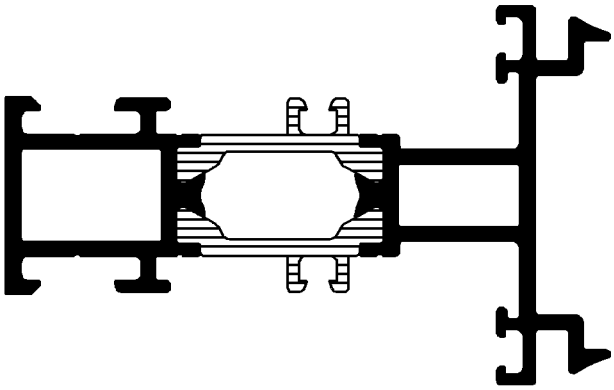

306180

224082 PT
224083 PA

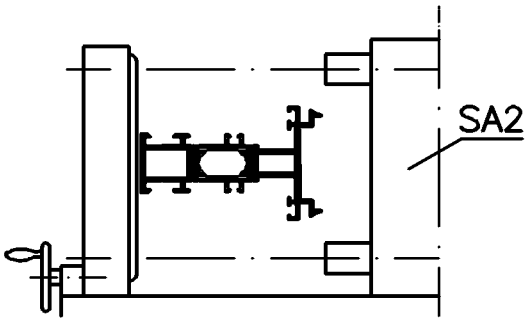

Position SA-Rollen

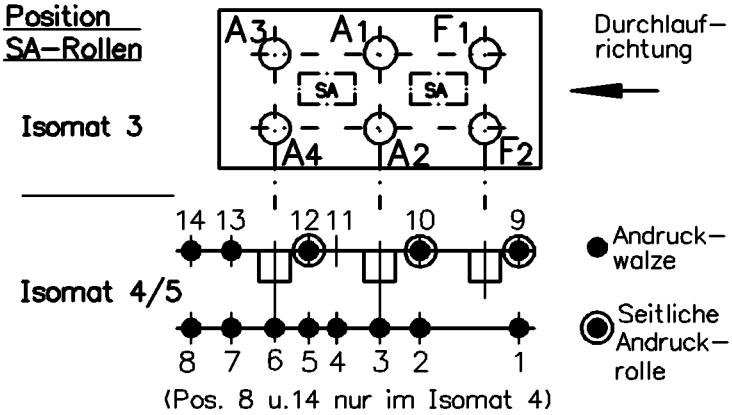

Bitte beachten Sie die technischen Hinweise in den Isomat-Handbüchern!

	Stck.	Art.-Nr. für Isomat 3/5	Art.-Nr. für Isomat 4	Bestückungsfolge
A1	1	280699 A	280699 A	R1/R2/R3/A1
A2	1	280699 A	280699 A	R1/R2/R3/A2
A3	1	280700 A	280699 A	R1/R2/R3/A3
A4	1	280700 A	280699 A	R1/R2/R3/A4
F1	1	280698 A		R1/R2/R3/F1
F2	1	280698 A		R1/R2/R3/F2

	Stck.	Art.-Nr. Isomat3/4/5
R1	6	299326
R2	6	296209
R3	6	280750
SA1		
SA2	3	299343

Zulässige Abweichung
Permissable tolerance

Paßmaße Close tol. | Abmaße Std. tolerance

Oberflächenabwicklung Circumference
mech. polished —
uml. total
beschichtet coatet — . —

VP
Pu

Info-Plan :

Maßstab Scale 1:1

Gewicht Weight g/m

Werkstoff Material

Ausgabe-Nr. des Originals Issue Num of original :01 | 2003 | Datum Date | Name

Änderungs-Nr. Alteration No. : 00 | Name : | Gez. drawn | 29.09. | finkca

Bearb. appr. | Finkemeyer | Habicht

SCHÜCO INTERNATIONAL

Benennung Titel

Isomat 3/4/5
Rollenplan

Royal S 70FF Neues Rollensystem

Zeichn.-Nr. Drawing No. 179760 RP 1000

E D V erstellt Ohne Unterschrift gültig generated by E D P valid without signature

Ersatz für Replacement for

"All copyright, ownership, exploitation and other rights related to the concept, design and production are explicitly reserved. Reproductions, distributions and/or passing on the design to third parties – completely or partially – shall only be permitted with prior written consent. In other respects, for the use of the design our General Conditions of Sale and Delivery as well as our Technical Conditions of Delivery shall apply."

"Für die Konzeption, den Entwurf und die Herstellung bleiben alle Urheber-, Eigentums-, Nutzungs- und sonstigen Rechte ausdrücklich vorbehalten. Vervielfältigungen, Verbreitungen und/oder Weitergabe des Entwurfs an Dritte – ganz oder teilweise – sind nur mit vorheriger schriftlicher Zustimmung erlaubt. Im übrigen gelten für die Benutzung des Entwurfes unsere allgemeinen Verkaufs- und Lieferbedingungen sowie die technischen Lieferbedingungen."

Zeichnung erstellt mit Auto-Inst Serie 5000 – konvertiert mit "Designer" (Ver. 2.3) > CGM, "Grafiksonvert" (Ver. 3.67) > TIFF am 29.08.2003 10:31:42