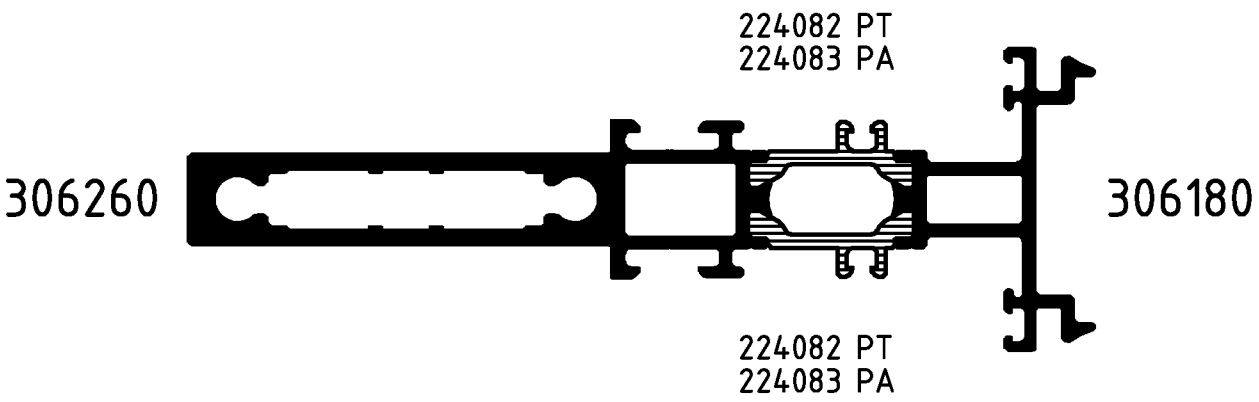

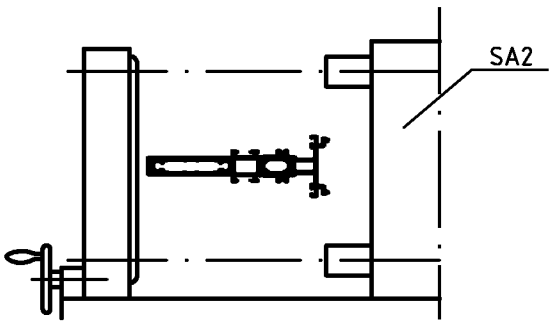

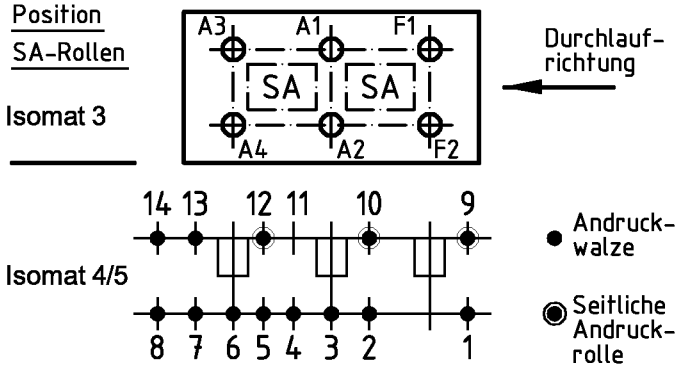

Bitte beachten Sie die technischen Hinweise in den Isomat-Handbüchern
und überprüfen Sie das Rollergebnis anhand des Prüfplanes!

	Stck.	Art.-Nr. für Isomat 3/5	Art.-Nr. für Isomat 4	Bestückungsfolge (v. innen nach außen)
A1	1	280699 A	280699 A	R1/R2/R3/A1
A2	1	280699 A	280699 A	R1/R2/R3/A2
A3	1	280700 A	280699 A	R1/R2/R3/A3
A4	1	280700 A	280699 A	R1/R2/R3/A4
F1	1	280698 A		R1/R2/R3/F1
F2	1	280698 A		R1/R2/R3/F2

	Stck.	Art.-Nr. Zubehör
R1	6	299326
R2	6	296209
R3	6	280750
SA2	3	299343*
		*Isomat 3: 2 Stück

Zulässige Abweichung / Permissable tolerance		Oberflächenabwicklung / Circumference		
		mech. polished	–	
		uml. total		
Paßmaße / Close tol.	Abmaße / Std. tolerance	beschichtet / coated		
Original / Änderung / Revision / Version	0201	Datum / Date	Name	
Name	Winkler	23.02.2005	winkan	
Anzahl SA Rollen geändert		gez. / drawn	Winkler	
		gepr. / checked	Finkemeyer	
		ges. / seen	Nienhüser	

VP / PU

Info-Plan:

Maßstab / Scale 1 : 1

Gewicht / Weight g/m

Werkstoff / Material

Benennung / Title

Rollenplan
Isomat 3/4/5

Royal S 70FF IsoModul

SCHÜCO

Zeichn.-Nr. / Drawing No. 179810 RP 1000

EDV erstellt
Ohne Unterschrift gültig
generated by EDP
valid without signature

Ersatz für / Replacement for

Fuer die Herstellung und Entwurf wird das Eigentum ausdrueckliich vorbehalten und der gesetzliche Schutz gemaess BGB Parag. 823,826,1004 voll in Anspruch genommen. -Unbefugte Vervielfaeltigungen, Verbreitungen und Wiedergaben -ganz oder teilweise- werden gmaess 2 Absatz 2 Ziffer 7,96ff. und 106ff. Urhebergesetz sowie u.U. nach Parag.1,3,4,18 und 19 zivil- und strafrechtlich verfolgt. Bezueglich Rechtsansprueche a.d. Benutzung gelten unsere allgemeinen Verkaufs- und Lieferbedingungen.