224082 PT
224083 PA

306240

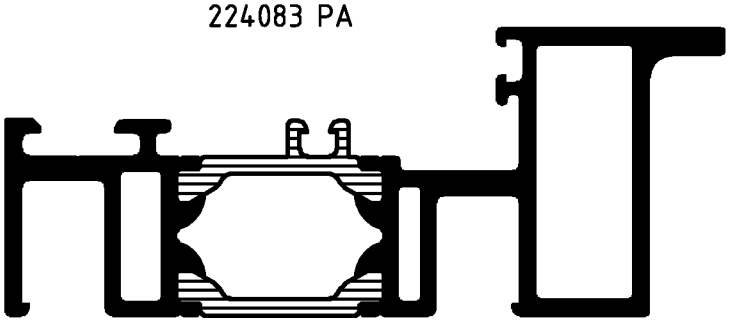

306290

224078 PT
224079 PA

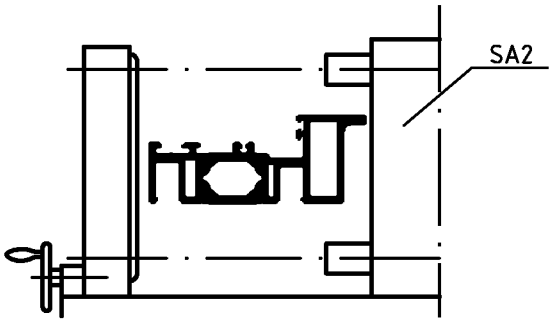

Position
SA-Rollen

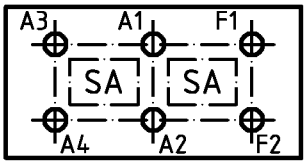

Durchlaufrichtung

Isomat 4/5

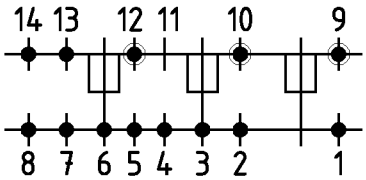

● Andruckwalze

◉ Seitliche Andruckrolle

(Pos. 8 u. 14 nur im Isomat 4)

Bitte beachten Sie die technischen Hinweise in den Isomat-Handbüchern und überprüfen Sie das Rollergebnis anhand des Prüfplanes!

	Stck.	Art.-Nr. für Isomat 5	Art.-Nr. für Isomat 4	Bestückungsfolge (v. innen nach außen)
A1	1	280699 A	280699 A	R1/R2/R3/A1
A2	1	280699 A	280699 A	R1/R2/R3/A2/R2/R4/S1
A3	1	280700 A	280699 A	R1/R2/R3/A3
A4	1	280700 A	280699 A	R1/R2/R3/A4/R2/R4/S1
F1	1	280698 A		R1/R2/R3/F1
F2	1	280698 A		R1/R2/R3/F2

	Stck.	Art.-Nr. Zubehör
R1	6	280749
R2	8	296229
R3	6	280752
R4	2	280743
S1	2	282014
SA2	3	299343

Zulässige Abweichung / Permissable tolerance
Paßmaße / Close tol.
Abmaße / Std. tolerance
Oberflächenabwicklung / Circumference
mech. polished –
uml. total
beschichtet / coated
VP / PU
Info-Plan:
Maßstab / Scale 1 : 1
Gewicht / Weight g/m
Werkstoff / Material

Original / Änderung Revision / Version	0302	Datum / Date	Name
Name Helwer		06.12.2004	prakkeau
Neue Zeichnung für Isomat 3	gez. / drawn		Helwer
	gepr. / checked		Winkler
	ges. / seen		Nienhüser

Benennung / Title
Rollenplan
Isomat 4/5
Royal S 70 FF IsoModul

SCHÜCO

Zeichn.-Nr. / Drawing No. 179850 RP 1000

EDV erstellt / Ohne Unterschrift gültig / generated by EDP / valid without signature

Ersatz für / Replacement for

Fuer die Herstellung und Entwurf wird das Eigentum ausdrucklich vorbehalten und der gesetzliche Schutz gemaess BGB Parag. 823,826,1004 voll in Anspruch genommen. -Unbefugte Vervielfaeltigungen, Verbreitungen und Wiedergaben -ganz oder teilweise- werden gmaess 2 Absatz 2 Ziffer 7,96ff. und 106ff. Urhebergesetz sowie u.U. nach Parag.1,3,4,18 und 19 zivil- und strafrechtlich verfolgt. Bezueglich Rechtsansprueche a.d. Benutzung gelten unsere allgemeinen Verkaufs- und Lieferbedingungen.