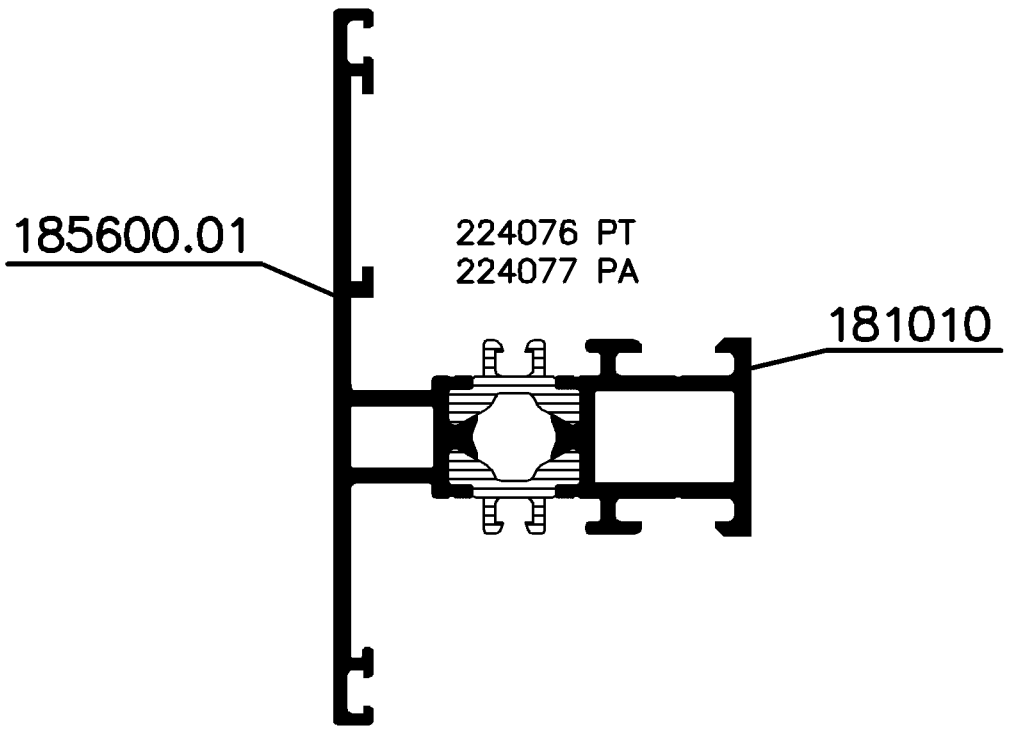

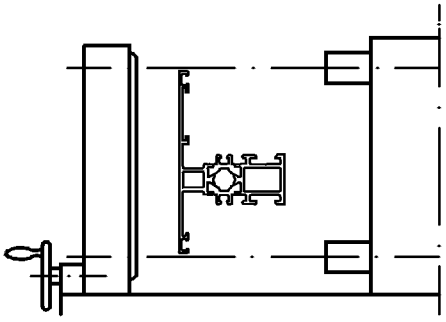

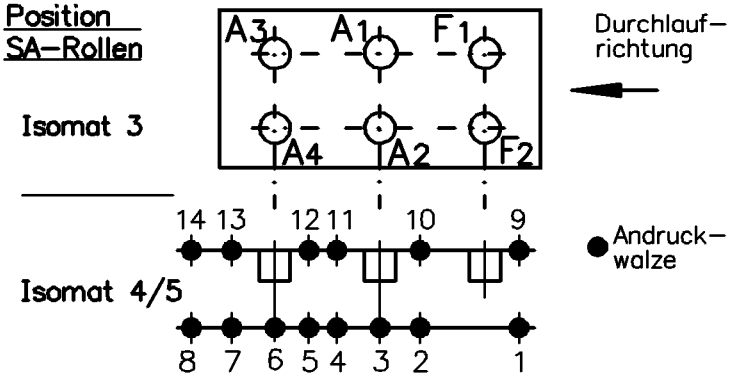

Bitte beachten Sie die technischen Hinweise in den Isomat-Handbüchern!

	Stck.	Art.-Nr. für Isomat 3/5	Art.-Nr. für Isomat 4	Bestückungsfolge
A1	1	293827	293827	A1/R1 *
A2	1	293827	293827	A2/R1
A3	1	293828	293827	A3/R1 *
A4	1	293828	293827	A4/R1
F1	1	293392		
F2	1	293392		

	Stck.	Art.-Nr. Isomat3/4/5
R1	4	296210
R2		
SA1		
SA2		

* : Befestigung mit Schraube V8-58073.02

Zulässige Abweichung / Permissable tolerance		Oberflächenabwicklung / Circumference	
		mech. polished	—
		uml. total	
Paßmaße / Close tol.	Abmaße / Std. tolerance	beschichtet / coatet	— . —

Ausgabe-Nr. des Originals / Issue Num of original	:01	1999	Datum / Date	Name
Änderungs-Nr. / Alteration No.	: 00	Name :	Gez. / drawn	15.03. NIENUW
			Bearb. / appr.	Niendieck
				Pallmig

SCHÜCO INTERNATIONAL

VP: Pu

Info-Plan :

Maßstab / Scale: 1:1

Gewicht / Weight: g/m

Werkstoff / Material

Benennung / Titel: Isomat 3/4/5 Rollenplan

Royal S 550C 181010/185600.01

Zeichn.-Nr. / Drawing No.: 185600 RP 0000

E D V erstellt / Ohne Unterschrift gültig / generated by E D P / valid without signature

Ersatz für / Replacement for

"All copyright, ownership, exploitation and other rights related to the concept, design and production are explicitly reserved. Reproductions, distributions and/or passing on the design to third parties – completely or partially – shall only be permitted with prior written consent. In other respects, for the use of the design our General Conditions of Sale and Delivery as well as our Technical Conditions of Delivery shall apply."

"Für die Konzeption, den Entwurf und die Herstellung bleiben alle Urheber-, Eigentums-, Nutzungs- und sonstigen Rechte ausdrücklich vorbehalten. Vervielfältigungen, Verbreitungen und/oder Weitergabe des Entwurfs an Dritte – ganz oder teilweise – sind nur mit vorheriger schriftlicher Zustimmung erlaubt. Im übrigen gelten für die Benutzung des Entwurfes unsere allgemeinen Verkaufs- und Lieferbedingungen sowie die technischen Lieferbedingungen".

Zeichnung erstellt mit Auto-Cad Serie 5000 – konvertiert mit "cSkrgmgW" (Ver: 3.2.1) > DGN, "GraficsConvert" (Ver: 3.24) > TIFF am 16.03.99 10:19:20