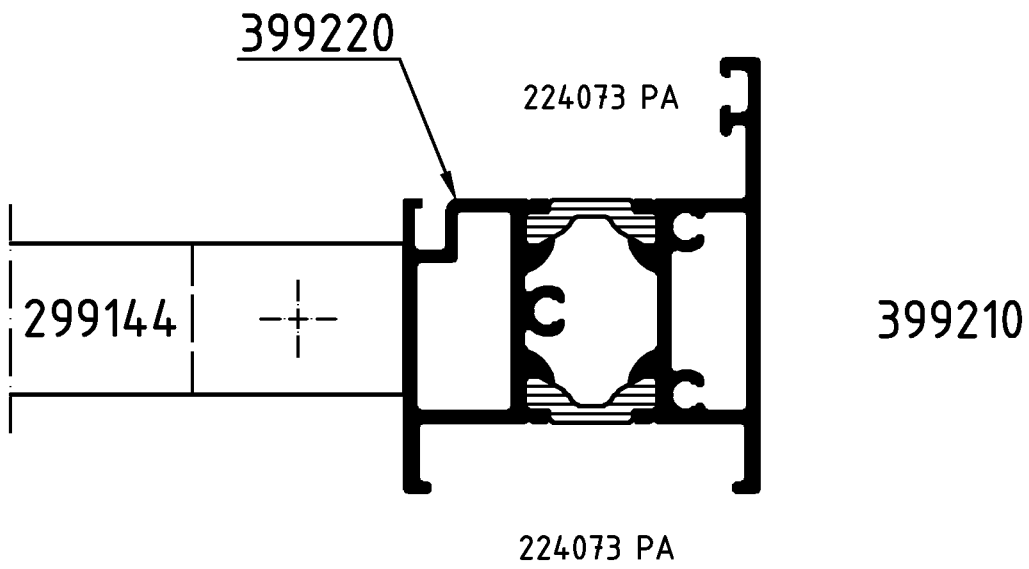

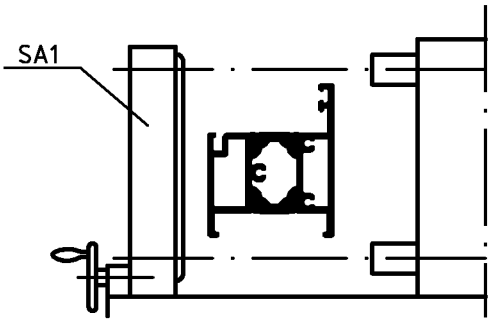

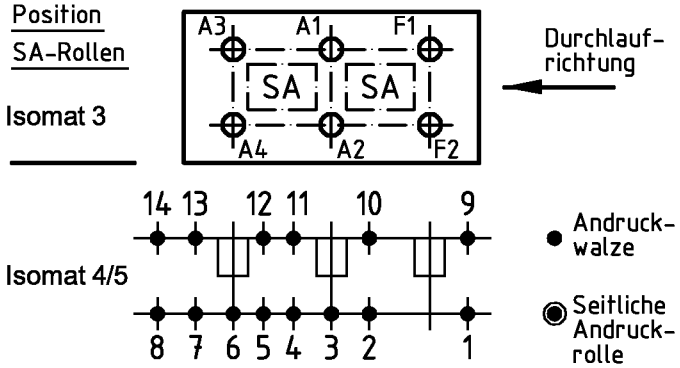

(Pos. 8 u. 14 nur im Isomat 4)

Bitte beachten Sie die technischen Hinweise in den Isomat-Handbüchern und überprüfen Sie das Rollergebnis anhand des Prüfplanes!

	Stck.	Art.-Nr. für Isomat 3/5	Art.-Nr. für Isomat 4	Bestückungsfolge (v. innen nach außen)
A1	1	280693 B	280693 B	R1/R2/A1/R3/R4
A2	1	280693 B	280693 B	R1/R2/A2/R3/R4
A3	1	280694 B	280693 B	R1/R2/A3/R3/R4
A4	1	280694 B	280693 B	R1/R2/A4/R3/R4
F1	1	280692 B		R1/R2/F1/R3/R4
F2	1	280692 B		R1/R2/F2/R3/R4

	Stck.	Art.-Nr. Zubehör
R1	6	296534
R2	6	280743
R3	6	280753
R4	6	296210
SA1	3	299144*
		*Isomat 3: 2 Stck.

Paßmaße / Close tol.	Abmaße / Std. tolerance	Zulässige Abweichung / Permissable tolerance	Oberflächenabwicklung / Circumference	
			mech. polished	–
			uml. total	
			beschichtet / coated	— - —

Original / Änderung / Revision / Version	0201	Datum / Date	Name
Name	Finkemeyer	19.07.2005	FINKCA
SA 1 hinzugefügt	gez. / drawn		Finkemeyer
	gepr. / checked		Winkler
	ges. / seen		Nienhüser

VP / PU

Info-Plan:

Maßstab / Scale 1 : 1

Gewicht / Weight g/m

Werkstoff / Material

Benennung / Title

Rollenplan
Isomat 3/4/5

Vertical Slider IsoModul

SCHÜCO

Zeichn.-Nr. / Drawing No. 197330 RP 1000

EDV erstellt / Ohne Unterschrift gültig / generated by EDP / valid without signature

Ersatz für / Replacement for

Fuer die Herstellung und Entwurf wird das Eigentum ausdrucklich vorbehalten und der gesetzliche Schutz gemaess BGB Parag. 823,826,1004 voll in Anspruch genommen. -Unbefugte Vervielfaeltigungen, Verbreitungen und Wiedergaben -ganz oder teilweise- werden gmaess 2 Absatz 2 Ziffer 7,96ff. und 106ff. Urhebergesetz sowie u.U. nach Parag.1,3,4,18 und 19 zivil- und strafrechtlich verfolgt. Bezueglich Rechtsansprueche a.d. Benutzung gelten unsere allgemeinen Verkaufs- und Lieferbedingungen.