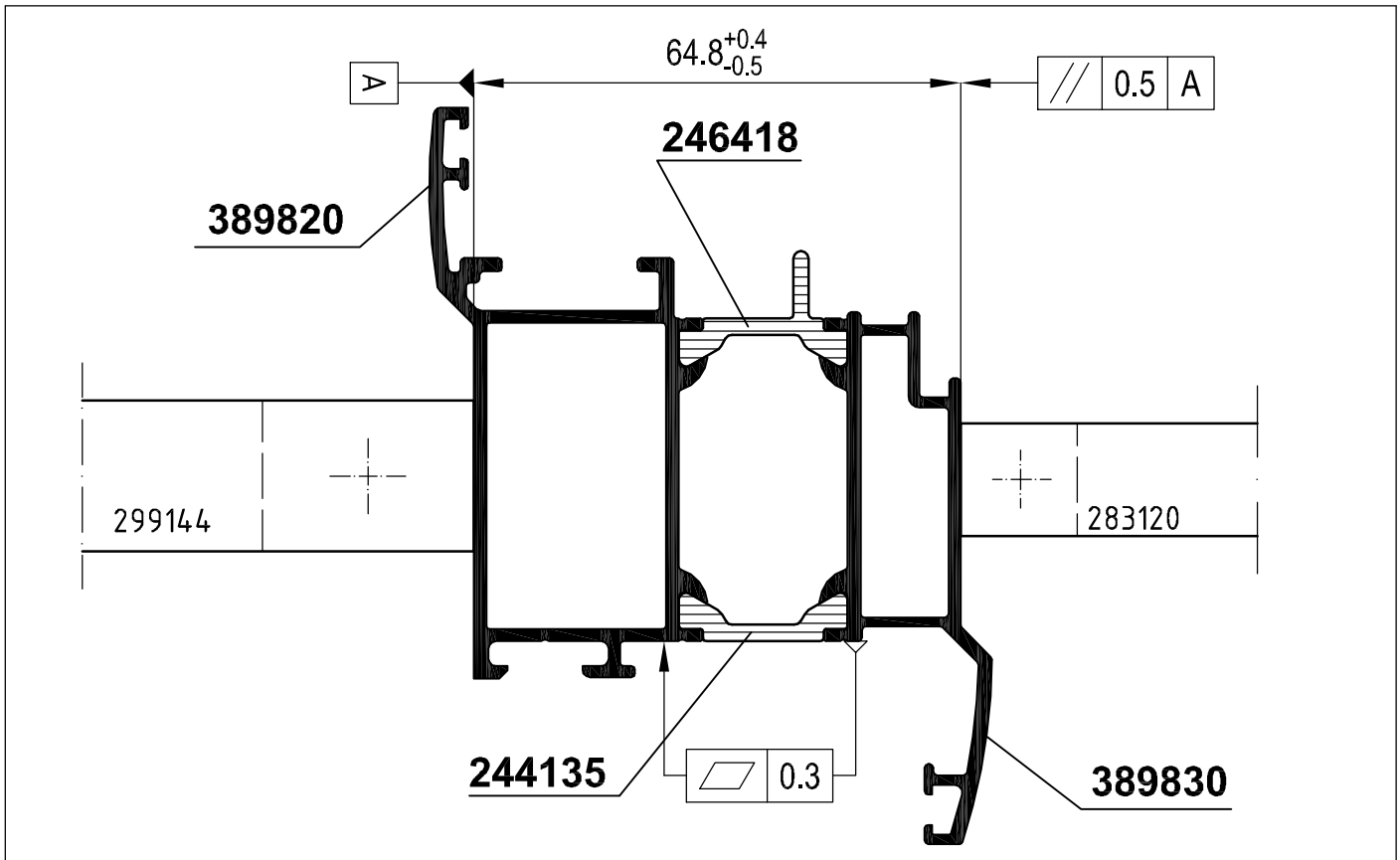

Attention : Le résultat du procédé de sertissage doit être vérifié sur la base des dimensions de référence dans ce plan de rouleaux. Veuillez noter les conseils de vérification dans le manuel actuel de rouleaux.

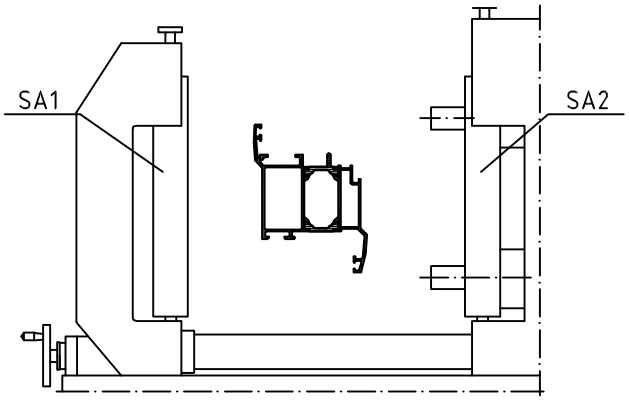

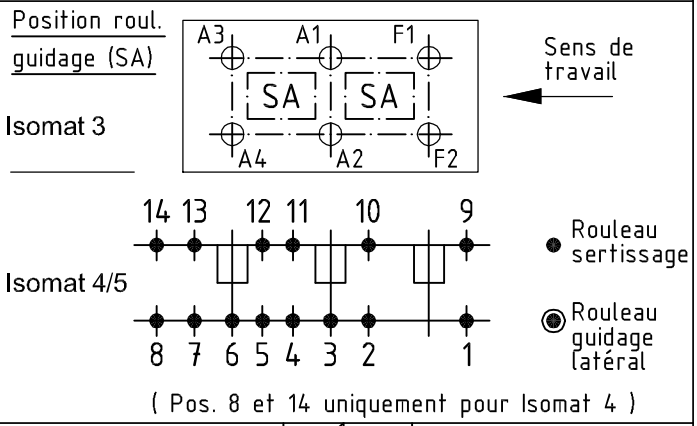

	Qté Qty.	Art. N° Art.-No. für Isomat 3/5	Art. N° Art.-No. für Isomat 4	Disposition (de l'intérieur vers l'extérieur) Assembly sequence (inside to outside)
A1	1	283442 A		R1/R2/A1/R3
A2	1	283442 A		R1/R2/A2/R3
A3	1	283443 A		R1/R2/A3/R3
A4	1	283443 A		R1/R2/A4/R3
F1	1	283444 A		R1/R2/F1/R3
F2	1	283444 A		R1/R2/F2/R3

	Qté Qty.	Art. N° Accessoires Art.-No. Accessories
R1	6	296448 (8.0 mm)
R2	6	280750 (Adapter)
R3	6	296452 (1.5 mm)
SA1	3	299144
SA2	3	283120

Tolérance admissible / Permissable tolerance
Tolér. limite / Close tol.
Tolér. standard / Std. tolerance
Périmètres / Circumference
à polir / polished –
total / total
traitement surface / coated — - —
Original / Modification / Revision / Version 0100
Date / Date 11.04.2013
Nom
Dessiné / drawn Paillusson D.
Vérifié / checked Devilliers D.
Vue / seen Proust B.

VP / PU
Info-Plan:
Echelle / Scale 1 : 1
Poids / Weight g/m
Matière / Material

Désignation / Title
Plan des rouleaux
Isomat 3/4/5
Schüco ADS 60 DL Ouvrant

Plan N° / Drawing No. 197590 RP 0000

Réalisé par informatique / Valable sans signature / generated by EDP / valid without signature
Remplace le / Replacement for

SCHÜCO

Nous nous réservons expressément la propriété de l'ensemble des articles et systèmes présentés sur nos plans. Ceux-ci ne doivent être ni partiellement, ni totalement reproduits sans notre autorisation écrite.
Nos articles et systèmes sont soumis à la loi des brevets. Nous nous réservons la possibilité de modifier sans préavis nos profilés, accessoires, ferrures et machines au niveau des caractéristiques, définitions, photographies et équipements dans le but d'améliorations techniques ou esthétiques. Lire attentivement nos conditions techniques de livraisons.