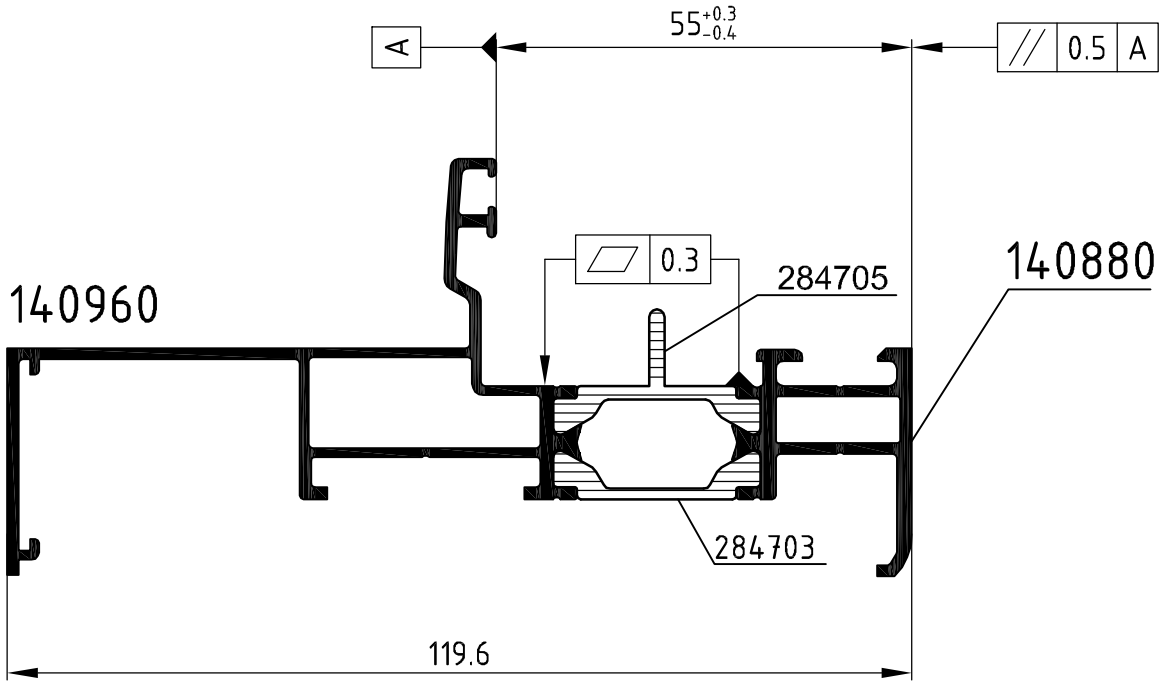

Attention : Le résultat du procédé de sertissage doit être vérifié sur la base des dimensions de référence dans ce plan de rouleaux. Veuillez noter les conseils de vérification dans le manuel actuel de rouleaux.

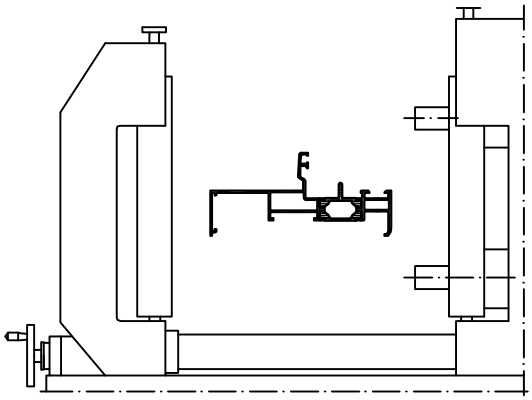

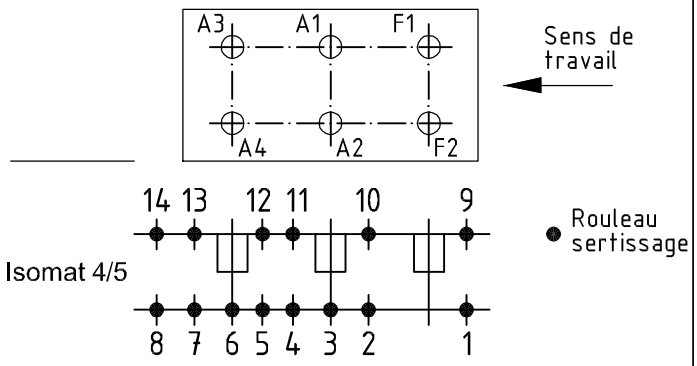

	Qté Qty.	Art. N° Art.-No. für Isomat 5	Art. N° Art.-No. für Isomat 4	Disposition (de l'intérieur vers l'extérieur) Assembly sequence (inside to outside)
A1	1	280699 B	280699 B	R1/A1/R2
A2	1	280699 B	280699 B	R1/A2/R2
A3	1	280700 B	280699 B	R1/A3/R2
A4	1	280700 B	280699 B	R1/A4/R2
F1	1	280698 B		R1/F1/R2
F2	1	280698 B		R1/F2/R2

	Qté Qty.	Art. N° Accessoires Art.-No. Accessories
R1	6	282821 (20.0 mm)
R2	6	296210 (10.0 mm)

Tolérance admissible Permissable tolerance		Périmètres Circumference	
		à polir polished	–
		total total	
Tolér. limite Close tol.	Tolér. standard Std. tolerance	traitement surface coated	— - —

Original / Modification Revision / Version	0201	Date Date	Nom
Nom		10.04.2013	
Suppression réf 299293 (3mm)	Dessiné drawn	Paillusson D.	
	Vérifié checked	Devilliers D.	
	Vue seen	Proust B.	

VP PU

Info-Plan:

Echelle Scale 1 : 1

Poids Weight g/m

Matière Material

Désignation Title

Plan des rouleaux

Isomat 4/5

Schüco AWS 57 Novonic

Plan N° Drawing No. 197890 RP 1000

Réalisé par informatique Valable sans signature generated by EDP valid without signature

Remplace le Replacement for

SCHÜCO

Nous nous réservons expressément la propriété de l'ensemble des articles et systèmes présentés sur nos plans. Ceux-ci ne doivent être ni partiellement, ni totalement reproduits sans notre autorisation écrite. Nos articles et systèmes sont soumis à la loi des brevets. Nous nous réservons la possibilité de modifier sans préavis nos profilés, accessoires, ferrures et machines au niveau des caractéristiques, définitions, photographies et équipements dans le but d'améliorations techniques ou esthétiques. Lire attentivement nos conditions techniques de livraisons.