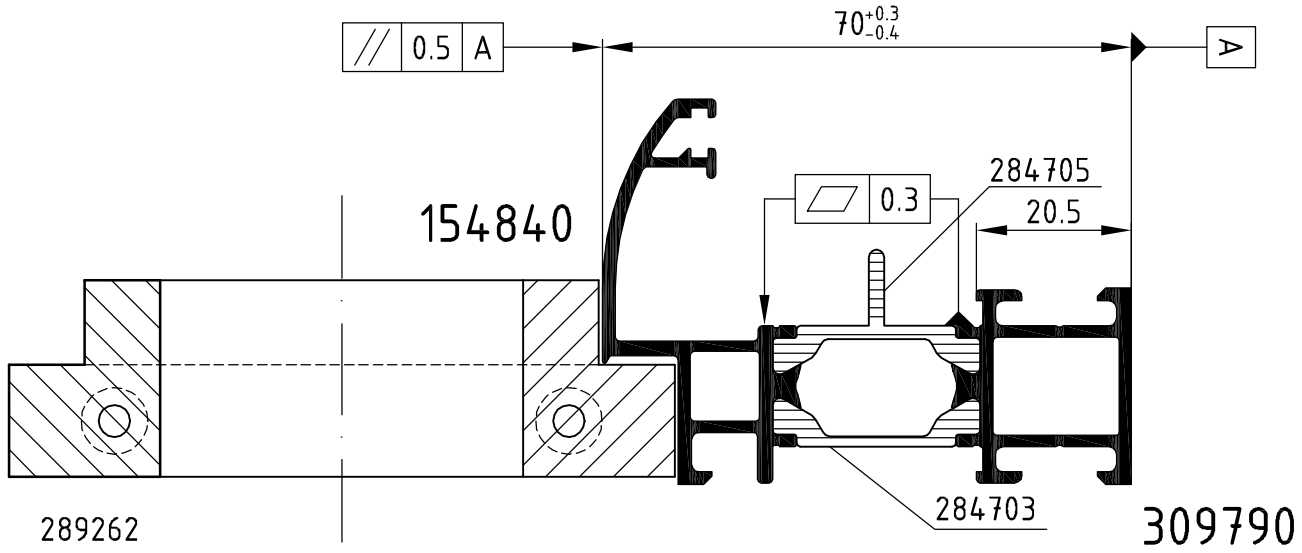

Attention : Le résultat du procédé de sertissage doit être vérifié sur la base des dimensions de référence dans ce plan de rouleaux. Veuillez noter les conseils de vérification dans le manuel actuel de rouleaux.

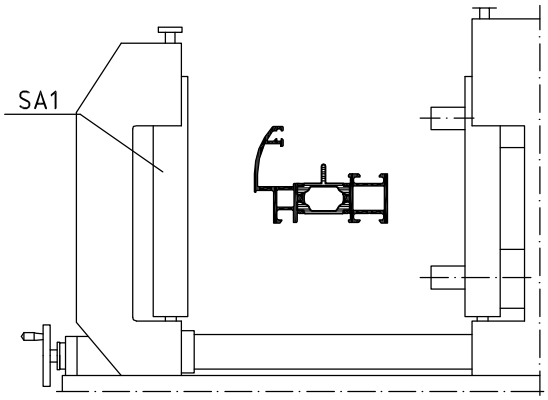

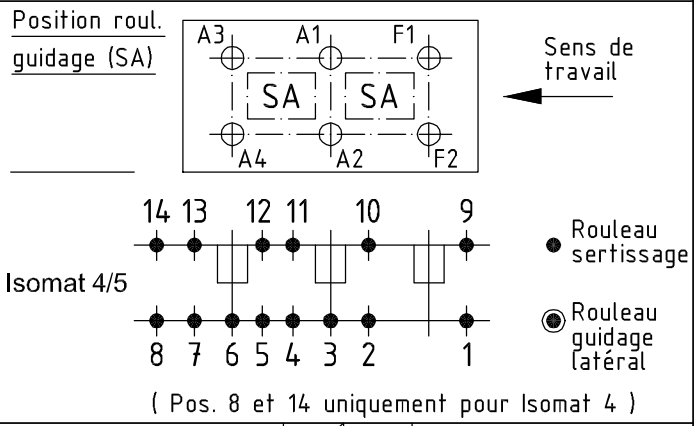

	Qté Qty.	Art. N° Art.-No. für Isomat 5	Art. N° Art.-No. für Isomat 4	Disposition (de l'intérieur vers l'extérieur) Assembly sequence (inside to outside)
A1	1	280699 B		R1/R2/A1/R3
A2	1	280699 B		R1/R2/A2/R3
A3	1	280700 B		R1/R2/A3/R3
A4	1	280700 B		R1/R2/A4/R3
F1	1	280698 B		R1/R2/F1/R3
F2	1	280698 B		R1/R2/F2/R3

	Qté Qty.	Art. N° Accessoires Art.-No. Accessories
R1	6	280753 (15.0 mm)
R2	6	280739 (5.1 mm)
R3	6	296448 (8.0 mm)
SA1	3	289262

Tolérance admissible / Permissable tolerance		Périmètres / Circumference	
		à polir / polished	–
		total / total	
Tolér. limite / Close tol.	Tolér. standard / Std. tolerance	traitement surface / coated	— - —
Original / Modification / Revision / Version	0201	Date / Date	Nom
Nom		10.04.2013	
Mise à jour générale des réf	Dessiné / drawn	Paillusson D.	
	Vérifié / checked	Devilliers D.	
	Vue / seen	Proust B.	

VP / PU

Info-Plan:

Echelle / Scale 1 : 1

Poids / Weight g/m

Matière / Material

Désignation / Title

Plan des rouleaux

Isomat 4/5

Schüco AWS 57 Novonic

Plan N° / Drawing No. 197980 RP 1000

SCHÜCO

Réalisé par informatique / Valable sans signature / generated by EDP / valid without signature

Remplace le / Replacement for

Nous nous réservons expressément la propriété de l'ensemble des articles et systèmes présentés sur nos plans. Ceux-ci ne doivent être ni partiellement, ni totalement reproduits sans notre autorisation écrite.
Nos articles et systèmes sont soumis à la loi des brevets. Nous nous réservons la possibilité de modifier sans préavis nos profilés, accessoires, ferrures et machines au niveau des caractéristiques, définitions, photographies et équipements dans le but d'améliorations techniques ou esthétiques. Lire attentivement nos conditions techniques de livraisons.