224072 PT
224073 PA

304220

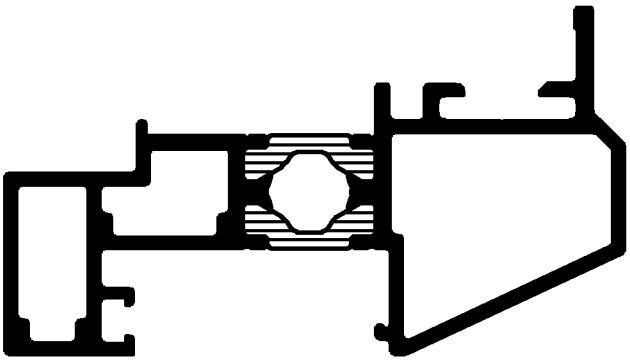

303990

224072 PT
224073 PA

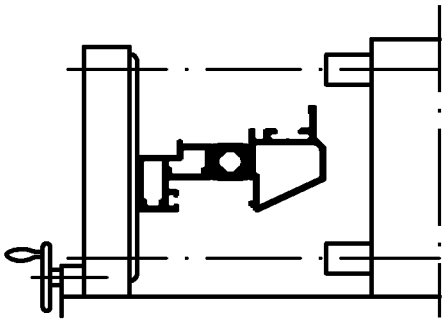

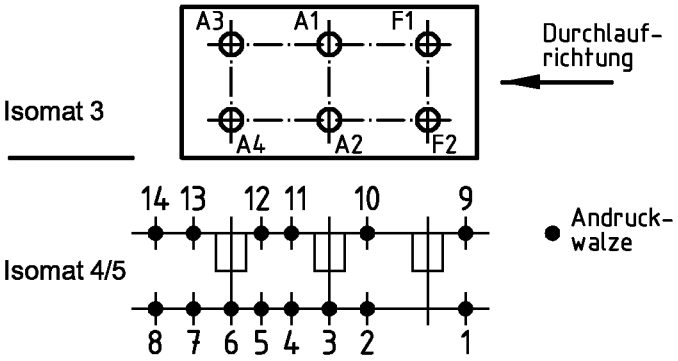

(Pos. 8 u. 14 nur im Isomat 4)

Bitte beachten Sie die technischen Hinweise in den Isomat-Handbüchern und überprüfen Sie das Rollergebnis anhand des Prüfplanes!

	Stck.	Art.-Nr. für Isomat 3/5	Art.-Nr. für Isomat 4	Bestückungsfolge (v. innen nach außen)
A1	1	280693 A	280693 A	R1/R2/R3/A1
A2	1	280693 A	280693 A	R1/R2/R3/A2
A3	1	280694 A	280693 A	R1/R2/R3/A3
A4	1	280694 A	280693 A	R1/R2/R3/A4
F1	1	280692 A		R1/R2/R3/F1
F2	1	280692 A		R1/R2/R3/F2

	Stck.	Art.-Nr. Zubehör
R1	6	296229
R2	6	280743
R3	6	280750

Zulässige Abweichung Permissable tolerance		Oberflächenabwicklung Circumference		
		mech. polished	–	
		uml. total		
Paßmaße Close tol.	Abmaße Std. tolerance	beschichtet coated		
Original / Änderung Revision / Version	0201		Datum Date	Name
Name	Finkemeyer		01.06.2004	FINKCA
Bestueckungsfolge geaendert		gez. drawn		Finkemeyer
		gepr. checked		Winkler
		ges. seen		Nienhüser

VP
PU

Info-Plan:

Maßstab
Scale 1 : 1

Gewicht
Weight g/m

Werkstoff
Material

Benennung
Title

Rollenplan
Isomat 3/4/5

ROYAL S 40 IsoModul

SCHÜCO

Zeichn.-Nr.
Drawing No. 199270 RP 1000

EDV erstellt
Ohne Unterschrift gültig
generated by EDP
valid without signature

Ersatz für
Replacement
for

Fuer die Herstellung und Entwurf wird das Eigentum ausdrueckliich vorbehalten und der gesetzliche Schutz gemaess BGB Parag. 823,826,1004 voll in Anspruch genommen. -Unbefugte Vervielfaeltigungen, Verbreitungen und Wiedergaben -ganz oder teilweise- werden gmaess 2 Absatz 2 Ziffer 7,96ff. und 106ff. Urhebergesetz sowie u.U. nach Parag.1,3,4,18 und 19 zivil- und strafrechtlich verfolgt. Bezueglich Rechtsansprueche a.d. Benutzung gelten unsere allgemeinen Verkaufs- und Lieferbedingungen.