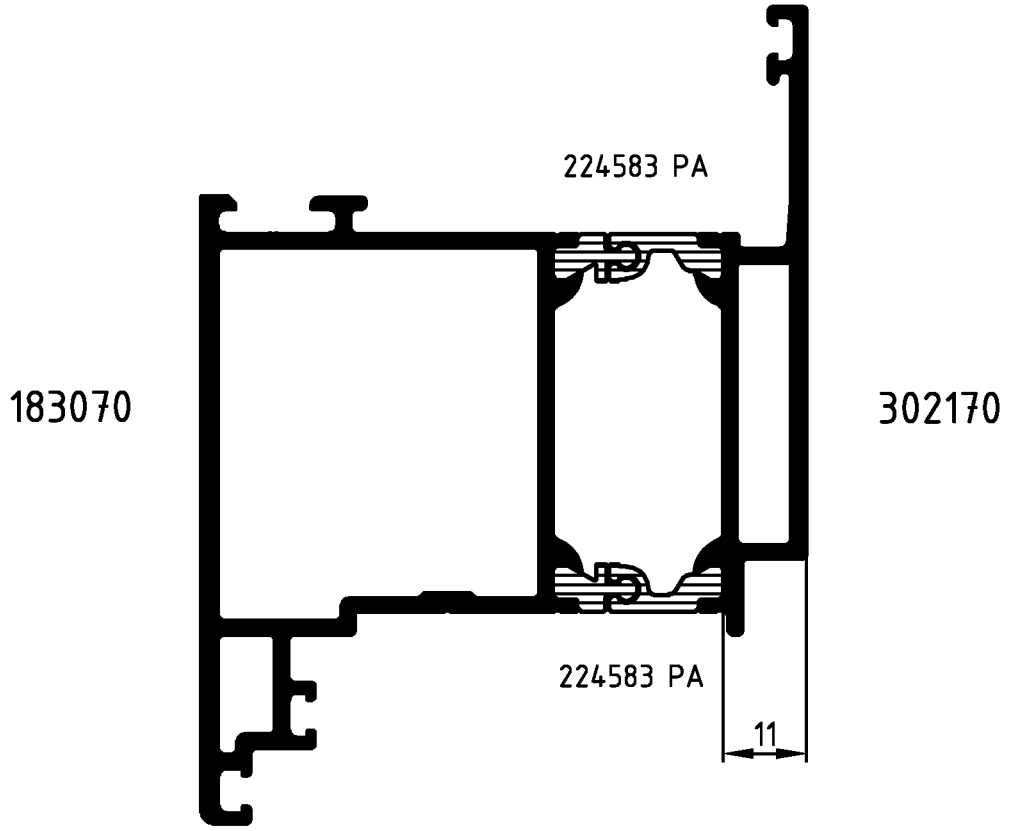

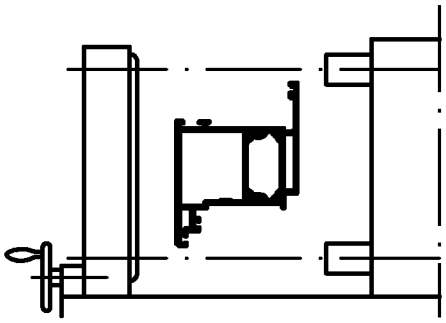

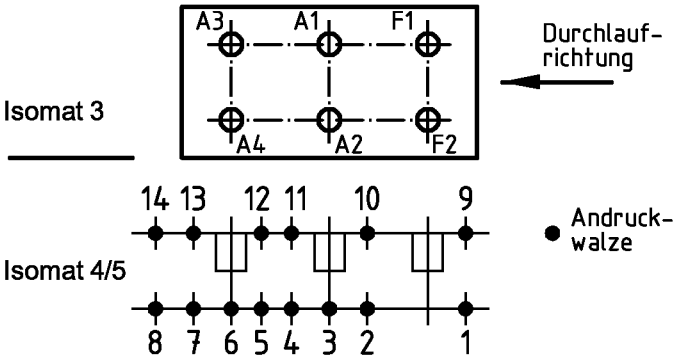

(Pos. 8 u. 14 nur im Isomat 4)

Bitte beachten Sie die technischen Hinweise in den Isomat-Handbüchern und überprüfen Sie das Rollergebnis anhand des Prüfplanes!

	Stck.	Art.-Nr. für Isomat 3/5	Art.-Nr. für Isomat 4	Bestückungsfolge (v. innen nach außen)
A1	1	280696 A	280696 A	R1/R2/A1/R3/R4
A2	1	280696 A	280696 A	R1/R2/A2/R3/R4
A3	1	280697 A	280696 A	R1/R2/A3/R3/R4
A4	1	280697 A	280696 A	R1/R2/A4/R3/R4
F1	1	280695 A		R1/R2/F1/R3/R4
F2	1	280695 A		R1/R2/F2/R3/R4

	Stck.	Art.-Nr. Zubehör
R1	6	280743
R2	6	280748
R3	6	280749
R4	6	280753

Zulässige Abweichung / Permissable tolerance	Oberflächenabwicklung / Circumference	VP / PU	Info-Plan:
	mech. polished –	Maßstab / Scale 1 : 1	Gewicht / Weight g/m
	uml. total		
Paßmaße / Close tol. — Abmaße / Std. tolerance	beschichtet / coated	Werkstoff / Material	
Original / Änderung / Revision / Version 0100	Datum / Date — Name		
Name	05.12.2003 FINKCA	Benennung / Title	Rollenplan
	gez. / drawn: Finkemeyer		Isomat 3/4/5
	gepr. / checked		
	ges. / seen: K1.6	ROYAL S	Neues Rollensystem
SCHÜCO		Zeichn.-Nr. / Drawing No.	302060 RP 1000
		EDV erstellt / Ohne Unterschrift gültig / generated by EDP / valid without signature	Ersatz für / Replacement for

Fuer die Herstellung und Entwurf wird das Eigentum ausdrueckliich vorbehalten und der gesetzliche Schutz gemaess BGB Parag. 823,826,1004 voll in Anspruch genommen. -Unbefugte Vervielfaeltigungen, Verbreitungen und Wiedergaben -ganz oder teilweise- werden gmaess 2 Absatz 2 Ziffer 7,96ff. und 106ff. Urhebergesetz sowie u.U. nach Parag.1,3,4,18 und 19 zivil- und strafrechtlich verfolgt. Bezueglich Rechtsansprueche a.d. Benutzung gelten unsere allgemeinen Verkaufs- und Lieferbedingungen.