224092 PT
224093 PA

302190

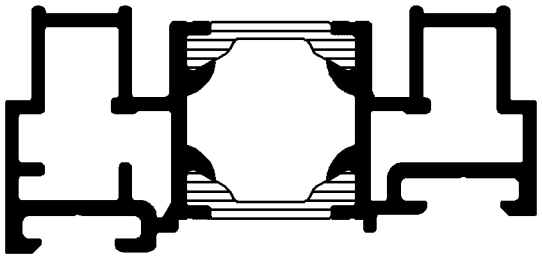

302180

224092 PT
224093 PA

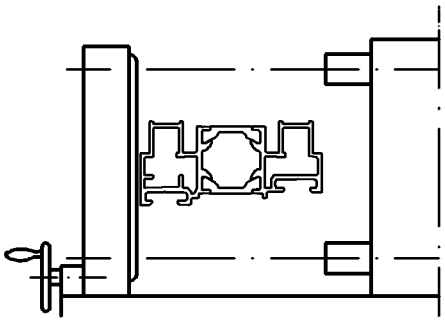

Position SA-Rollen

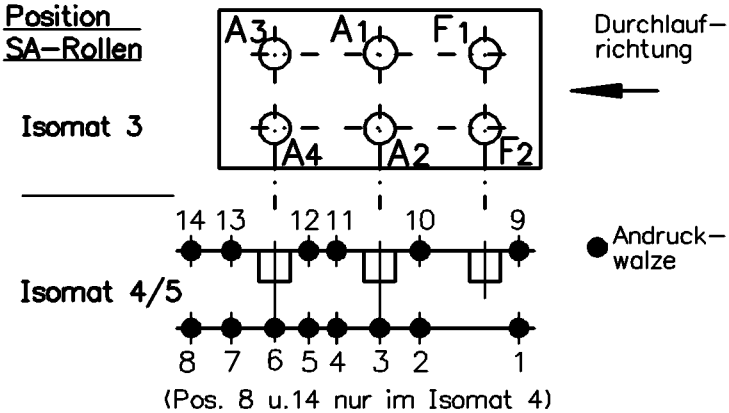

Bitte beachten Sie die technischen Hinweise in den Isomat-Handbüchern!

	Stck.	Art.-Nr. für Isomat 3/5	Art.-Nr. für Isomat 4	Bestückungsfolge
A1	1	299312	299312	
A2	1	299138	299138	R1/R2/A2
A3	1	299313	299312	
A4	1	299139	299138	R1/R2/A4
F1	1	299310		
F2	1	299311		

	Stck.	Art.-Nr. Isomat3/4/5
R1	2	296207
R2	2	296565
SA1		
SA2		
S1		

		Zulässige Abweichung Permissable tolerance	Oberflächenabwicklung Circumference	VP Pu	Info-Plan :
			mech. polished —	Maßstab Scale 1:1	Gewicht Weight g/m
			uml. total		
Paßmaße Close tol.	Abmaße Std. tolerance		beschichtet coatet — . —	Werkstoff Material	
Ausgabe-Nr. des Originals Issue Num of original	:01	1998	Datum Date / Name		
Änderungs-Nr. Alteration No. : 00	Name :	Gez. drawn	16.01. FUHRHA	Benennung Titel	Isomat 3/4/5 Rollenplan
		Bearb. appr.	Fuhrmann	Royal S	302180/302190
			Klueber	Zeichn.-Nr. Drawing No.	310020 RP 0000

SCHÜCO INTERNATIONAL

E D V erstellt Ohne Unterschrift gültig generated by E D P valid without signature

Ersatz für Replacement for

"All copyright, ownership, exploitation and other rights related to the concept, design and production are explicitly reserved. Reproductions, distributions and/or passing on the design to third parties – completely or partially – shall only be permitted with prior written consent. In other respects, for the use of the design our General Conditions of Sale and Delivery as well as our Technical Conditions of Delivery shall apply."

"Für die Konzeption, den Entwurf und die Herstellung bleiben alle Urheber-, Eigentums- ,Nutzungs- und sonstigen Rechte ausdrücklich vorbehalten. Vervielfältigungen, Verbreitungen und/oder Weitergabe des Entwurfs an Dritte – ganz oder teilweise – sind nur mit vorheriger schriftlicher Zustimmung erlaubt. Im übrigen gelten für die Benutzung des Entwurfes unsere allgemeinen Verkaufs – und Lieferbedingungen sowie die technischen Lieferbedingungen."

Zeichnung erstellt mit Auto-trol Serie 5000 - konvertiert mit "Designer" (Ver. 2.3) > CGM, "Graficonvert" (Ver. 3.67) > TIFF am 04.02.2002 08:44:23