"All copyright, ownership, exploitation and other rights related to the concept, design and production are explicitly reserved. Reproductions, distributions and/or passing on the design to third parties – completely or partially – shall only be permitted with prior written consent. In other respects, for the use of the design our General Conditions of Sale and Delivery as well as our Technical Conditions of Delivery shall apply."

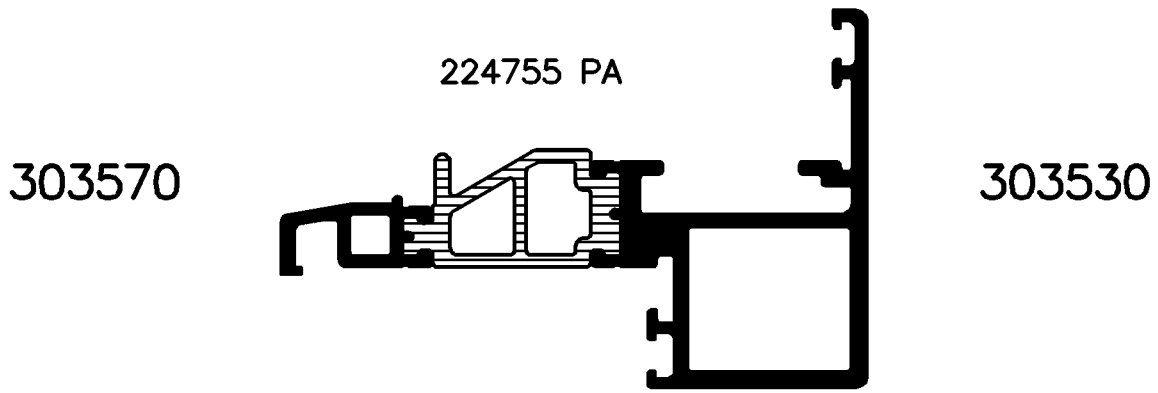

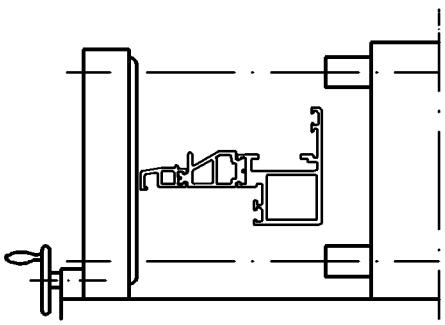

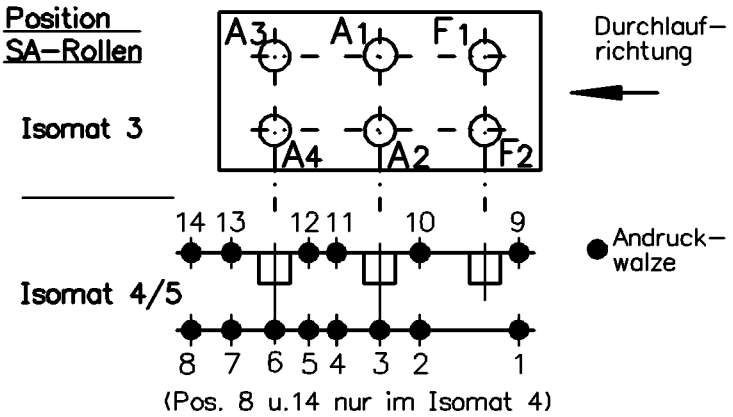

Bitte beachten Sie die technischen Hinweise in den Isomat–Handbüchern!

	Stck.	Art.–Nr. für Isomat 3/5	Art.–Nr. für Isomat 4	Bestückungsfolge
A1	1	V8–30267	V8–30267	
A2	1	V8–30276	V8–30276	
A3	1	V8–30268	V8–30267	
A4	1	V8–30277	V8–30276	
F1	1	V8–30275		
F2	1	V8–30274		

	Stck.	Art.–Nr. Isomat3/4/5
R1		
R2		
SA1		
SA2		
S1		

Paßmaße Close tol.	Abmaße Std. tolerance	Zulässige Abweichung Permissable tolerance	Oberflächenabwicklung Circumference	
			mech. polished	—
			uml. total	
			beschichtet coatet	— . —

Ausgabe–Nr. des Originals Issue Num of original	:01	1998	Datum Date / Name
Änderungs–Nr. Alteration No. : 00	Name :	Gez. drawn	31.03. FUHRHA
		Bearb. appr.	Fuhrmann
			Klueber

SCHÜCO INTERNATIONAL

VP
Pu

Info–Plan :

Maßstab
Scale 1:1

Gewicht
Weight g/m

Werkstoff
Material

Benennung
Titel

Isomat 3/4/5
Rollenplan

Royal S 303530/303570

Zeichn.–Nr.
Drawing No. 310150 RP 0000

E D V erstellt
Ohne Unterschrift gültig
generated by E D P
valid without signature

Ersatz für
Replacement
for

"Für die Konzeption, den Entwurf und die Herstellung bleiben alle Urheber–, Eigentums–, Nutzungs– und sonstigen Rechte ausdrücklich vorbehalten. Vervielfältigungen, Verbreitungen und/oder Weitergabe des Entwurfs an Dritte – ganz oder teilweise – sind nur mit vorheriger schriftlicher Zustimmung erlaubt. Im übrigen gelten für die Benutzung des Entwurfes unsere allgemeinen Verkaufs – und Lieferbedingungen sowie die technischen Lieferbedingungen."

Zeichnung erstellt mit Auto–Inst Serie 5000 – konvertiert mit "Designer" (Ver. 2.3) > CGM, "Graficonvert (Ver. 3.67) > TIFF am 18.03.2004 11:01:17