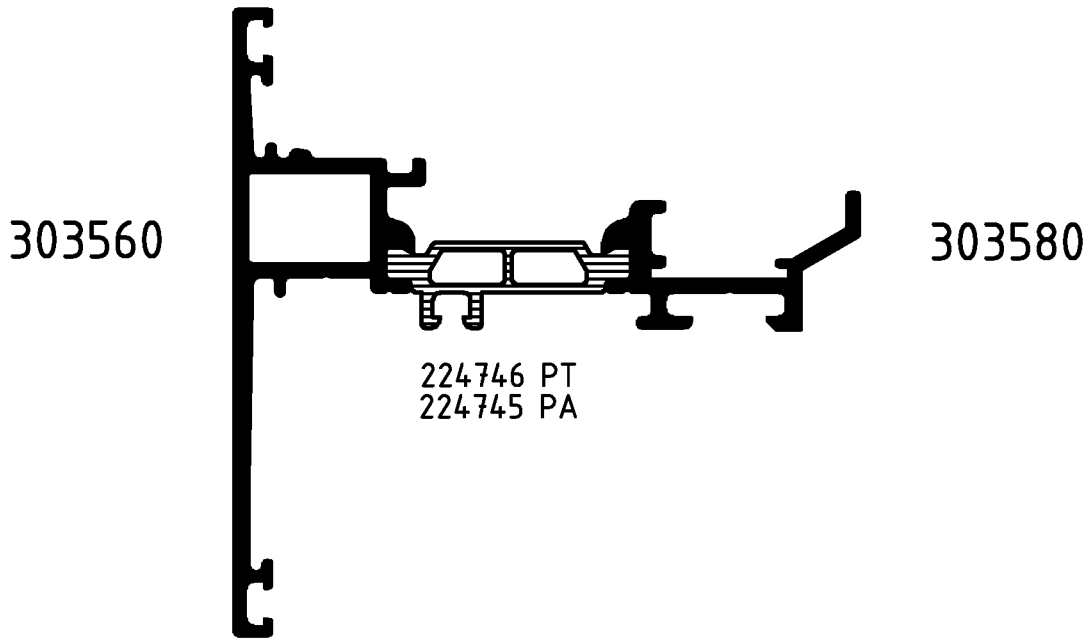

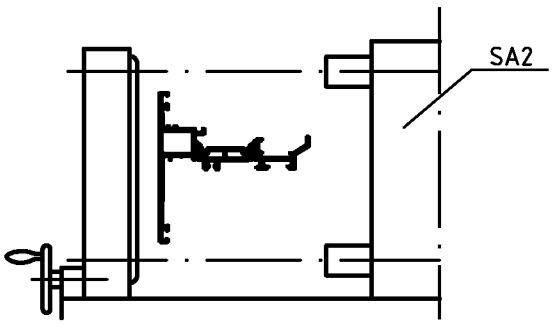

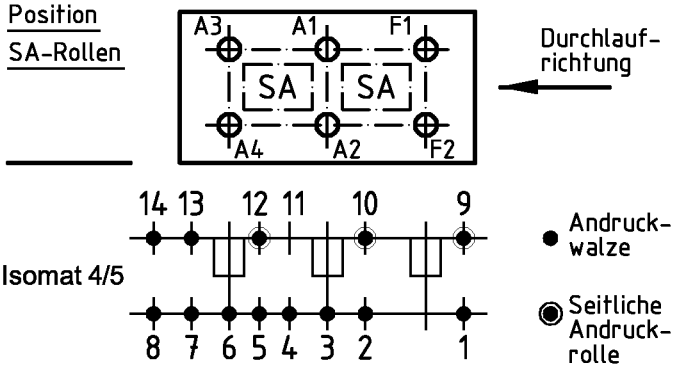

(Pos. 8 u. 14 nur im Isomat 4)

Bitte beachten Sie die technischen Hinweise in den Isomat-Handbüchern und überprüfen Sie das Rollergebnis anhand des Prüfplanes!

	Stck.	Art.-Nr. für Isomat 5	Art.-Nr. für Isomat 4	Bestückungsfolge (v. innen nach außen)
A1	1	299784	299784	
A2	1	280702 A	280702 A	R1/R2/R3/A2
A3	1	299784	299784	
A4	1	280703 A	280702 A	R1/R2/R3/A4
F1	1	299784		
F2	1	280701 A		R1/R2/R3/F2

	Stck.	Art.-Nr. Zubehör
R1	3	296449
R2	3	280739
R3	3	280752
SA2	3	299628

Zulässige Abweichung / Permissable tolerance		Oberflächenabwicklung / Circumference	
		mech. polished	–
		uml. total	
Paßmaße / Close tol.	Abmaße / Std. tolerance	beschichtet / coated	

Original / Änderung / Revision / Version	0201	Datum / Date	Name
Name	Winkler	24.02.2005	winkan
Isomat 3 entfernt		gez. / drawn	Winkler
		gepr. / checked	Finkemeyer
		ges. / seen	Nienhüser

SCHÜCO

VP / PU

Info-Plan:

Maßstab / Scale 1 : 1

Gewicht / Weight g/m

Werkstoff / Material

Benennung / Title

Rollenplan

Isomat 4/5

Royal S 75BS IsoModul

Zeichn.-Nr. / Drawing No. 310170 RP 1000

EDV erstellt / Ohne Unterschrift gültig / generated by EDP / valid without signature

Ersatz für / Replacement for

Fuer die Herstellung und Entwurf wird das Eigentum ausdrucklich vorbehalten und der gesetzliche Schutz gemaess BGB Parag. 823,826,1004 voll in Anspruch genommen. -Unbefugte Vervielfaeltigungen, Verbreitungen und Wiedergaben -ganz oder teilweise- werden gmaess 2 Absatz 2 Ziffer 7,96ff. und 106ff. Urhebergesetz sowie u.U. nach Parag.1,3,4,18 und 19 zivil- und strafrechtlich verfolgt. Bezueglich Rechtsansprueche a.d. Benutzung gelten unsere allgemeinen Verkaufs- und Lieferbedingungen.