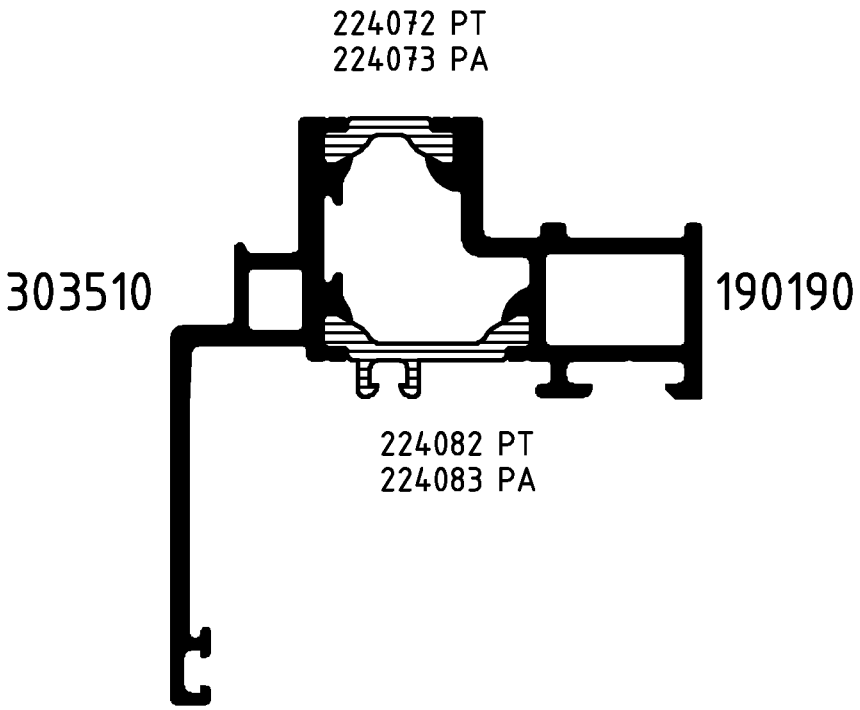


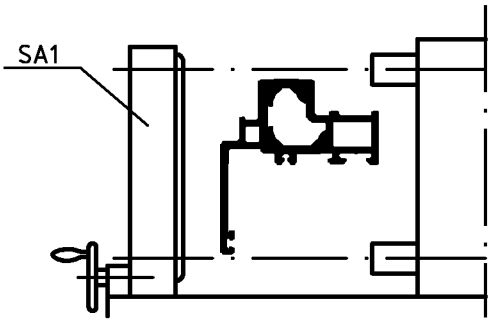


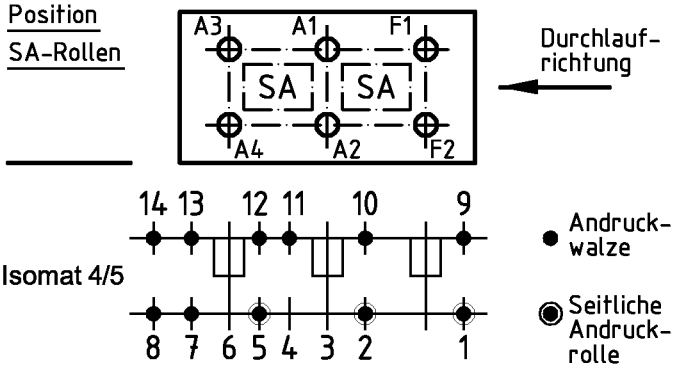


( Pos. 8 u. 14 nur im Isomat 4 )

**Bitte beachten Sie die technischen Hinweise in den Isomat-Handbüchern und überprüfen Sie das Rollergebnis anhand des Prüfplanes!**

| | Stck. | Art.-Nr. für Isomat 5 | Art.-Nr. für Isomat 4 | Bestückungsfolge ( v. innen nach außen ) |
|---|---|---|---|---|
| A1 | 1 | 280693 A | 280693 A | R1/A1/R3/R4/S1 |
| A2 | 1 | 280699 A | 280699 A | R2/A2 |
| A3 | 1 | 280694 A | 280693 A | R1/A3/R3/R4/S1 |
| A4 | 1 | 280700 A | 280699 A | R2/A4 |
| F1 | 1 | 280692 A | | R1/F1 |
| F2 | 1 | 280698 A | | R2/F2 |

| | Stck. | Art.-Nr. Zubehör |
|---|---|---|
| R1 | 3 | 280752 |
| R2 | 3 | 280750 |
| R3 | 2 | 296505 |
| R4 | 2 | 299293 |
| S1 | 2 | 282014 |
| SA1 | 3 | 280112 |

| | | | | |
|---|---|---|---|---|
| Zulässige Abweichung / Permissable tolerance | | Oberflächenabwicklung / Circumference | | |
| | | mech. polished | – | |
| | | uml. total | | |
| Paßmaße / Close tol. | Abmaße / Std. tolerance | beschichtet / coated | | |
| Original / Änderung / Revision / Version | 0201 | | Datum / Date | Name |
| Name | Helwer | | 06.12.2004 | prakkeau |
| Neue Zeichnung für Isomat 3 | | gez. / drawn | | Helwer |
| | | gepr. / checked | | Winkler |
| | | ges. / seen | | Nienhüser |

SCHÜCO

VP / PU

Info-Plan:

Maßstab / Scale 1 : 1

Gewicht / Weight g/m

Werkstoff / Material

Benennung / Title

# Rollenplan
## Isomat 4/5

Royal S 70 BS IsoModul

Zeichn.-Nr. / Drawing No. 310250 RP 1000

EDV erstellt / Ohne Unterschrift gültig / generated by EDP / valid without signature

Ersatz für / Replacement for

Fuer die Herstellung und Entwurf wird das Eigentum ausdrucklich vorbehalten und der gesetzliche Schutz gemaess BGB Parag. 823,826,1004 voll in Anspruch genommen. -Unbefugte Vervielfaeltigungen, Verbreitungen und Wiedergaben -ganz oder teilweise- werden gmaess 2 Absatz 2 Ziffer 7,96ff. und 106ff. Urhebergesetz sowie u.U. nach Parag.1,3,4,18 und 19 zivil- und strafrechtlich verfolgt. Bezueglich Rechtsansprueche a.d. Benutzung gelten unsere allgemeinen Verkaufs- und Lieferbedingungen.