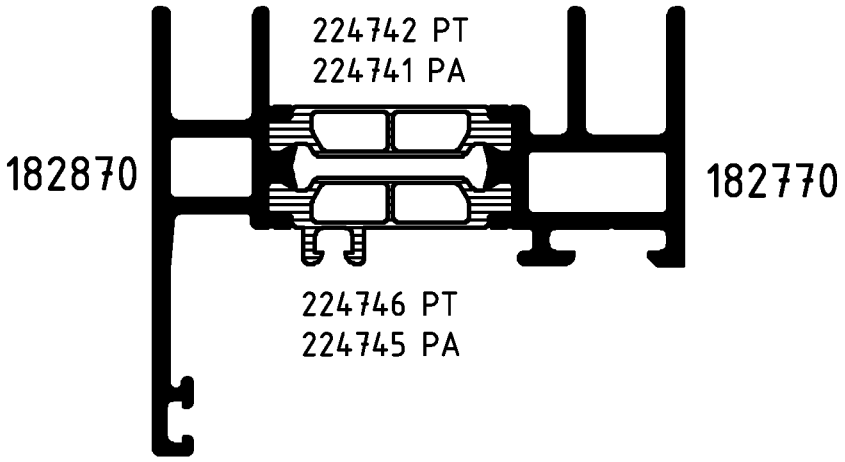

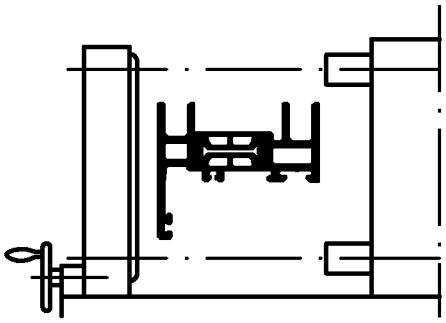

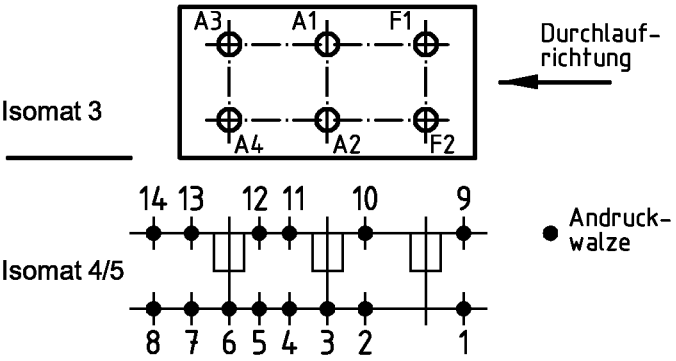

(Pos. 8 u. 14 nur im Isomat 4)

Bitte beachten Sie die technischen Hinweise in den Isomat-Handbüchern und überprüfen Sie das Rollergebnis anhand des Prüfplanes!

	Stck.	Art.-Nr. für Isomat 3/5	Art.-Nr. für Isomat 4	Bestückungsfolge (v. innen nach außen)
A1	1	280702 A	280702 A	R1/A1
A2	1	280702 A	280702 A	R1/A2
A3	1	280703 A	280702 A	R1/A3
A4	1	280703 A	280702 A	R1/A4
F1	1	280701 A		R1/F1
F2	1	280701 A		R1/F2

	Stck.	Art.-Nr. Zubehör
R1	6	280750

		Zulässige Abweichung Permissable tolerance	Oberflächenabwicklung Circumference	
			mech. polished	–
			uml. total	
Paßmaße Close tol.	Abmaße Std. tolerance		beschichtet coated	

Original / Änderung Revision / Version	0100	Datum Date	Name
Name		30.06.2004	GIRNMA
	gez. drawn		Girnus
	gepr. checked		Girnus
	ges. seen		Nienhüser

SCHÜCO

VP PU

Info-Plan:

Maßstab Scale 1 : 1

Gewicht Weight g/m

Werkstoff Material

Benennung Title

Rollenplan
Isomat 3/4/5

ROYAL S 70.1 IsoModul

Zeichn.-Nr. Drawing No. 310650 RP 1000

EDV erstellt
Ohne Unterschrift gültig
generated by EDP
valid without signature

Ersatz für Replacement for

Fuer die Herstellung und Entwurf wird das Eigentum ausdrueckliich vorbehalten und der gesetzliche Schutz gemaess BGB Parag. 823,826,1004 voll in Anspruch genommen. -Unbefugte Vervielfaeltigungen, Verbreitungen und Wiedergaben -ganz oder teilweise- werden gmaess 2 Absatz 2 Ziffer 7,96ff. und 106ff. Urhebergesetz sowie u.U. nach Parag.1,3,4,18 und 19 zivil- und strafrechtlich verfolgt. Bezueglich Rechtsansprueche a.d. Benutzung gelten unsere allgemeinen Verkaufs- und Lieferbedingungen.