"All copyright, ownership, exploitation and other rights related to the concept, design and production are explicitly reserved. Reproductions, distributions and/or passing on the design to third parties – completely or partially – shall only be permitted with prior written consent. In other respects, for the use of the design our General Conditions of Sale and Delivery as well as our Technical Conditions of Delivery shall apply."

"Für die Konzeption, den Entwurf und die Herstellung bleiben alle Urheber-, Eigentums- ,Nutzungs- und sonstigen Rechte ausdrücklich vorbehalten. Vervielfältigungen, Verbreitungen und/oder Weitergabe des Entwurfs an Dritte – ganz oder teilweise – sind nur mit vorheriger schriftlicher Zustimmung erlaubt. Im übrigen gelten für die Benutzung des Entwurfes unsere allgemeinen Verkaufs – und Lieferbedingungen sowie die technischen Lieferbedingungen."

Zeichnung erstellt mit Auto-Inst Serie 5000 - konvertiert mit "Designer" (Ver. 2.3) > CGM, "Graficonvert" (Ver. 3.67) > TIFF am 02.04.2003 12:18:11

182220

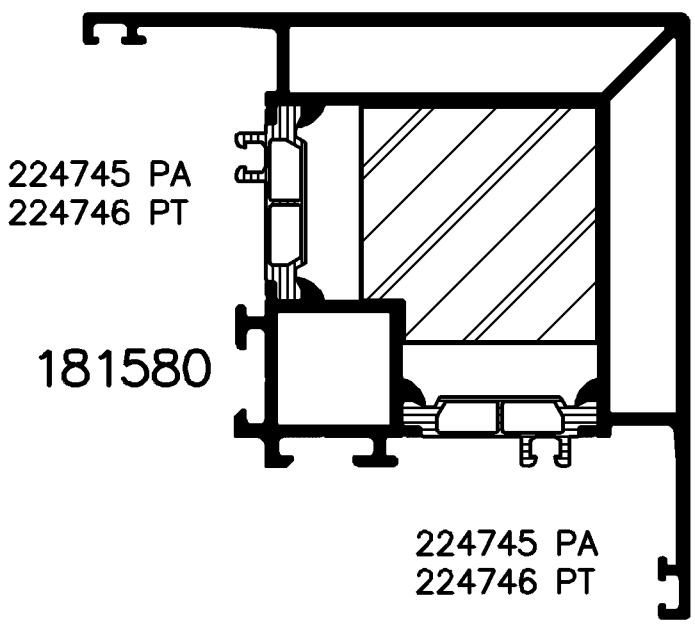

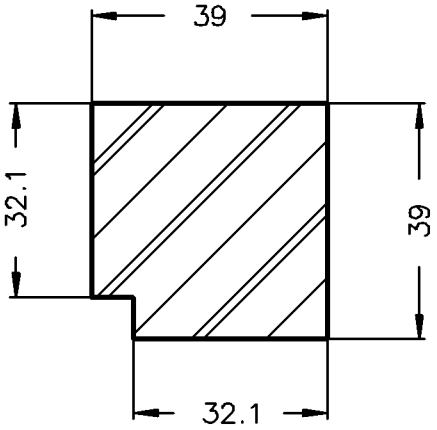

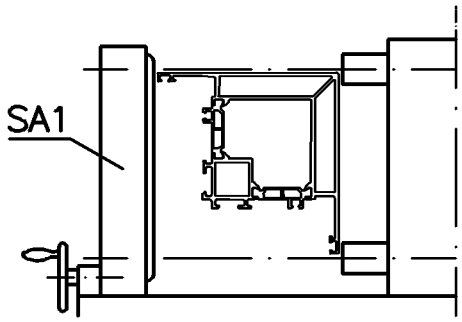

Position SA-Rollen

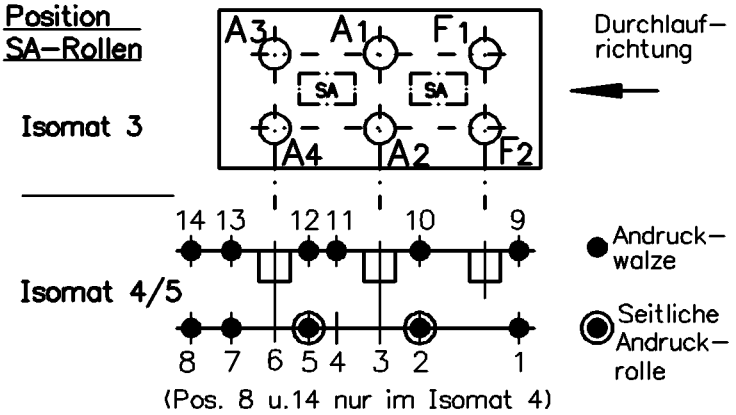

Bitte beachten Sie die technischen Hinweise in den Isomat-Handbüchern!

	Stck.	Art.-Nr. für Isomat 5	Art.-Nr. für Isomat 4	Bestückungsfolge
A1	1	296273	296273	
A2	1	296270	296270	
A3	1	276273	296273	
A4	1	296271	296270	
F1	1	296273		
F2	1	296344		

	Stck.	Art.-Nr. Isomat4/5
R1		
R2		
SA1	2	296274
SA2		
S1		

Paßmaße Close tol.	Abmaße Std. tolerance	Zulässige Abweichung Permissable tolerance	Oberflächenabwicklung Circumference	
			mech. polished	—
			uml. total	
			beschichtet coatet	— . —

Ausgabe-Nr. des Originals Issue Num of original	:01	1998	Datum Date / Name
Änderungs-Nr. Alteration No.	: 00	Name :	Gez. drawn 28.05. FUHRHA
			Bearb. appr. Fuhrmann
			Klueber

SCHÜCO INTERNATIONAL

VP Pu

Info-Plan :

Maßstab Scale 1:1

Gewicht Weight g/m

Werkstoff Material

Benennung Titel

Isomat 4/5

Rollenplan

Royal S 181580/182220 Royal S 70.1

Zeichn.-Nr. Drawing No. 310780 RP 0000

E D V erstellt Ohne Unterschrift gültig generated by E D P valid without signature

Ersatz für Replacement for