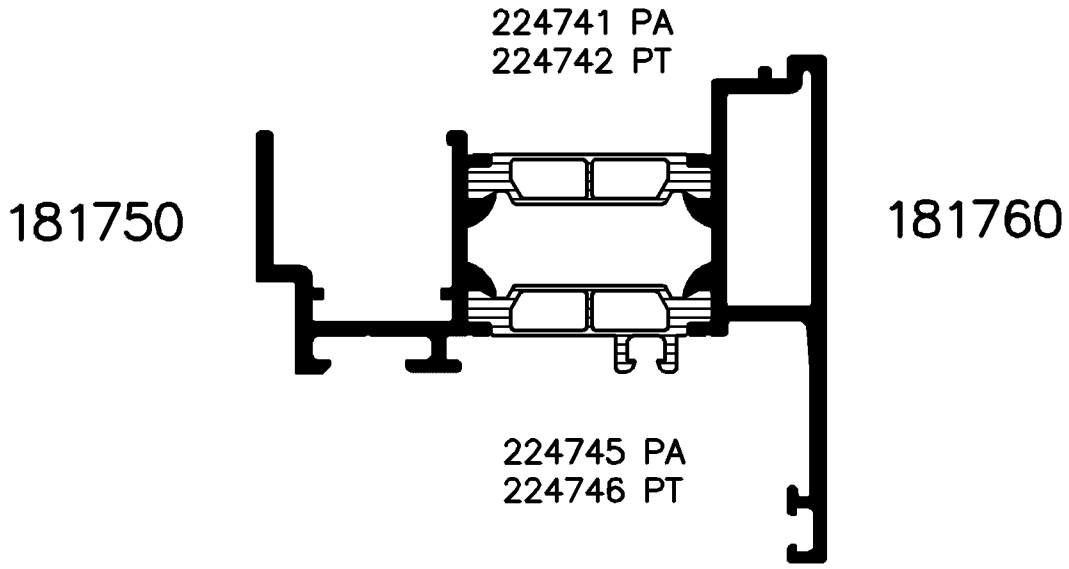

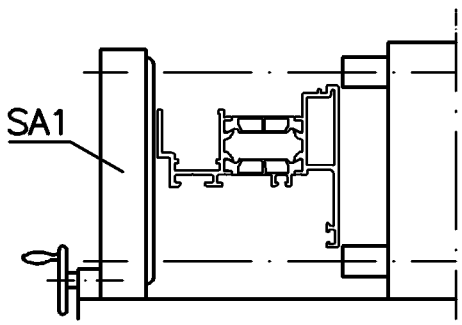

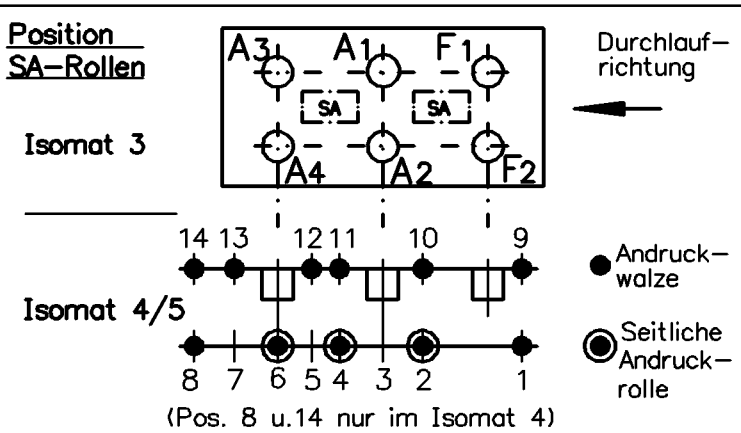

Bitte beachten Sie die technischen Hinweise in den Isomat-Handbüchern!

	Stck.	Art.-Nr. für Isomat 3/5	Art.-Nr. für Isomat 4	Bestückungsfolge
A1	1	296270	296270	A1/S1
A2	1	296270	296270	
A3	1	296271	296270	A3/S1
A4	1	296271	296270	
F1	1	296219		
F2	1	296218		

	Stck.	Art.-Nr. Isomat3/4/5
R1		
R2		
SA1	3 *	296865
SA2		
S1	2	296369

* Isomat 3: 2 Stck.

Paßmaße Close tol.	Abmaße Std. tolerance	Zulässige Abweichung Permissable tolerance	Oberflächenabwicklung Circumference	
			mech. polished	—
			uml. total	
			beschichtet coatet	— . —

Ausgabe-Nr. des Originals Issue Num of original	:01	1998	Datum Date / Name
Änderungs-Nr. Alteration No.	: 00	Name :	Gez. drawn 26.05. FUHRHA
			Bearb. appr. Fuhrmann
			Klueber

VP
Pu

Info-Plan :

Maßstab
Scale 1:1

Gewicht
Weight g/m

Werkstoff
Material

Benennung
Titel

Isomat 3/4/5
Rollenplan

Royal S 70.1 181750/181760

Zeichn.-Nr.
Drawing No. 310890 RP 0000

E D V erstellt
Ohne Unterschrift gültig
generated by E D P
valid without signature

Ersatz für
Replacement
for

SCHÜCO INTERNATIONAL

"All copyright, ownership, exploitation and other rights related to the concept, design and production are explicitly reserved. Reproductions, distributions and/or passing on the design to third parties – completely or partially – shall only be permitted with prior written consent. In other respects, for the use of the design our General Conditions of Sale and Delivery as well as our Technical Conditions of Delivery shall apply."

"Für die Konzeption, den Entwurf und die Herstellung bleiben alle Urheber-, Eigentums- ,Nutzungs- und sonstigen Rechte ausdrücklich vorbehalten. Vervielfältigungen, Verbreitungen und/oder Weitergabe des Entwurfs an Dritte – ganz oder teilweise – sind nur mit vorheriger schriftlicher Zustimmung erlaubt. Im übrigen gelten für die Benutzung des Entwurfes unsere allgemeinen Verkaufs – und Lieferbedingungen sowie die technischen Lieferbedingungen."

Zeichnung erstellt mit Auto-Inst Serie 5000 - konvertiert mit "Designer" (Ver. 3.67) > CGM, "Grafikconvert" (Ver. 3.67) > TIFF am 18.02.2003 11:22:09