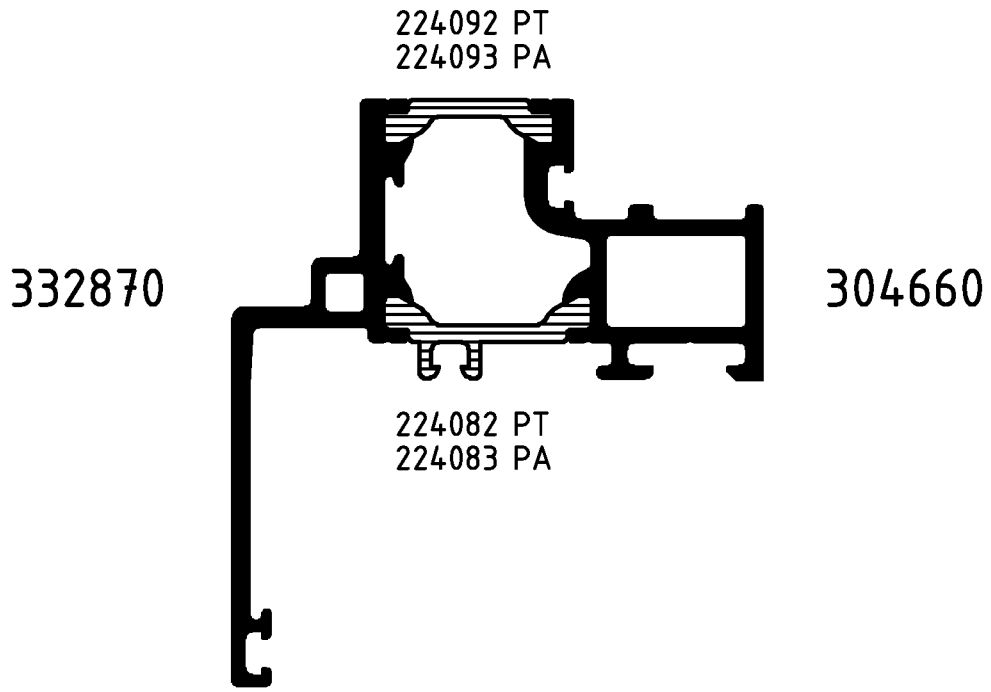

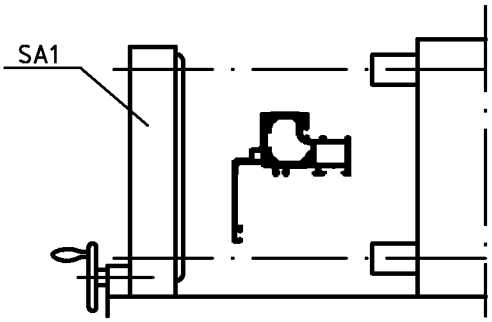

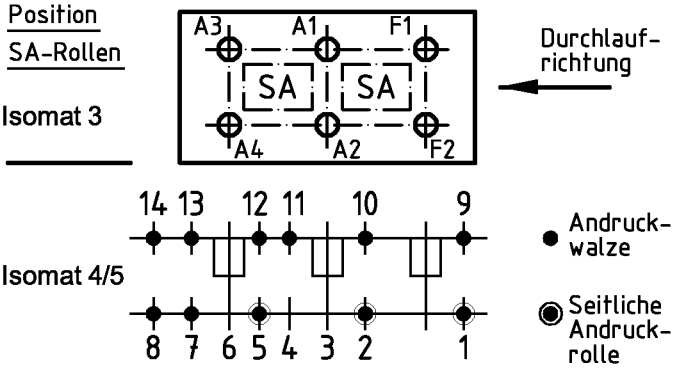

(Pos. 8 u. 14 nur im Isomat 4)

Bitte beachten Sie die technischen Hinweise in den Isomat-Handbüchern und überprüfen Sie das Rollergebnis anhand des Prüfplanes!

	Stck.	Art.-Nr. für Isomat 3/5	Art.-Nr. für Isomat 4	Bestückungsfolge (v. innen nach außen)
A1	1	299138	299138	R1/R2/A1/S1
A2	1	293906	293906	A2/R3
A3	1	299139	299138	R1/R2/A3/S1
A4	1	293907	293906	A4/R3
F1	1	280080		
F2	1	293395		

	Stck.	Art.-Nr. Zubehör
R1	2	296534
R2	2	296207
R3	2	296210
S1	2	280082
SA1	3	299314*
		*Isomat 3: 2 Stück

Zulässige Abweichung Permissable tolerance	Oberflächenabwicklung Circumference		VP PU	Info-Plan:
	mech. polished	–	Maßstab Scale 1 : 1	Gewicht Weight g/m
	uml. total			
Paßmaße Close tol. / Abmaße Std. tolerance	beschichtet coated	— - —	Werkstoff Material	
Original / Änderung Revision / Version 0100	Datum Date	Name		
Name	25.10.2004	winkan	Benennung Title	Rollenplan Isomat 3/4/5
	gez. drawn	Winkler		
	gepr. checked	Finkemeyer	Royal S 70BS	IsoClassic
	ges. seen	Nienhüser		
SCHÜCO			Zeichn.-Nr. Drawing No.	311990 RP 0000
			EDV erstellt Ohne Unterschrift gültig generated by EDP valid without signature	Ersatz für Replacement for

Fuer die Herstellung und Entwurf wird das Eigentum ausdrucklich vorbehalten und der gesetzliche Schutz gemaess BGB Parag. 823,826,1004 voll in Anspruch genommen. -Unbefugte Vervielfaeltigungen, Verbreitungen und Wiedergaben -ganz oder teilweise- werden gmaess 2 Absatz 2 Ziffer 7,96ff. und 106ff. Urhebergesetz sowie u.U. nach Parag.1,3,4,18 und 19 zivil- und strafrechtlich verfolgt. Bezueglich Rechtsansprueche a.d. Benutzung gelten unsere allgemeinen Verkaufs- und Lieferbedingungen.