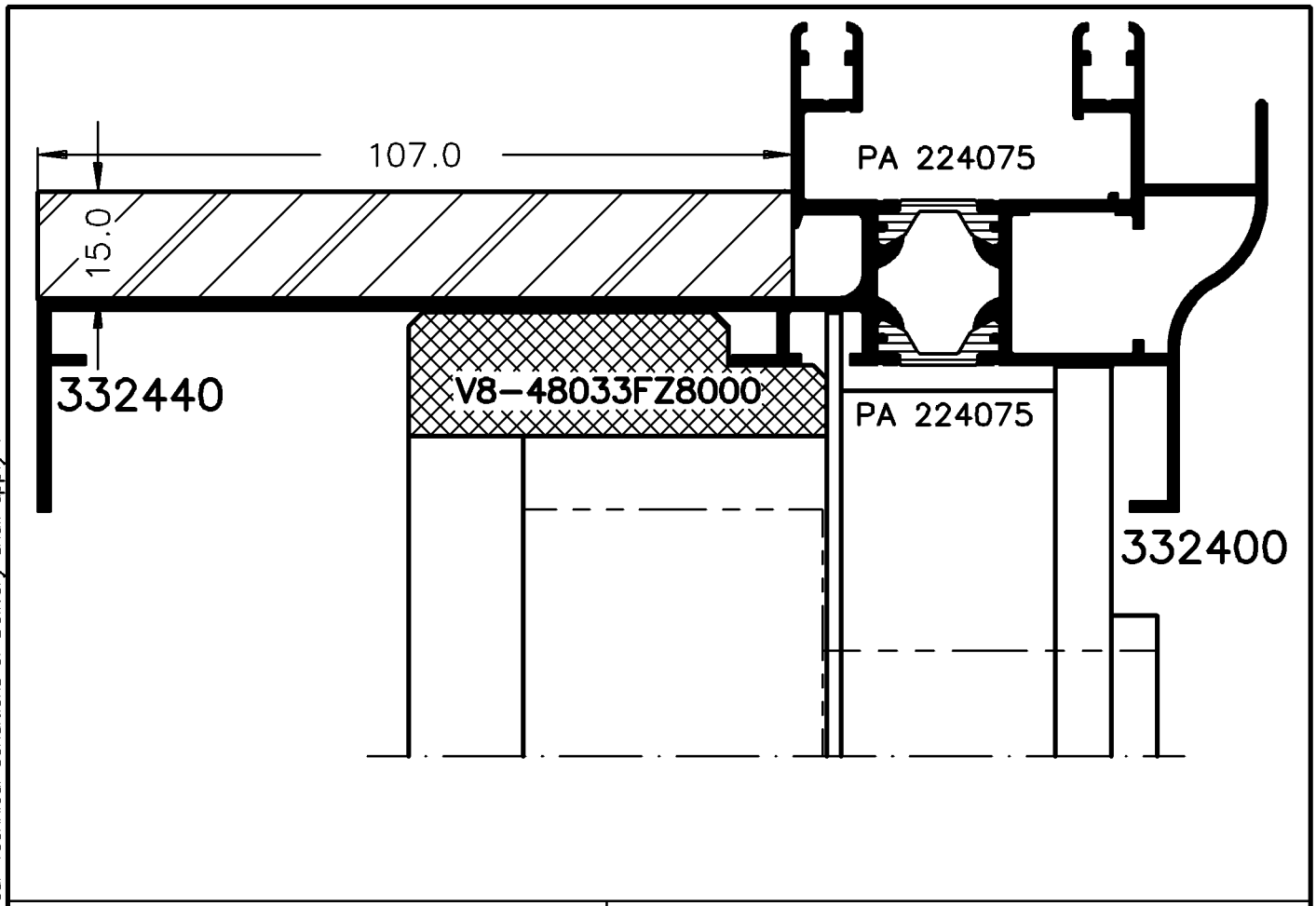

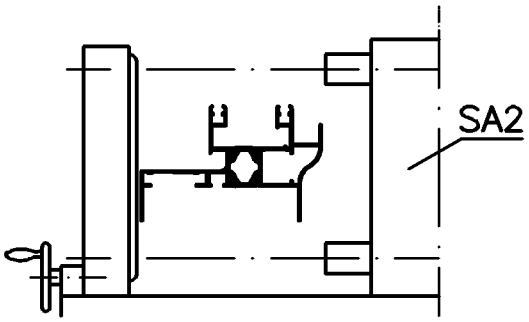

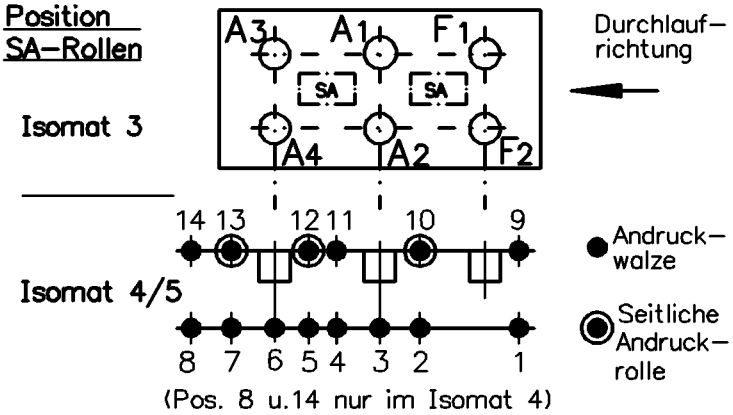

Bitte beachten Sie die technischen Hinweise in den Isomat-Handbüchern!

	Stck.	Art.-Nr. für Isomat 3/5	Art.-Nr. für Isomat 4	Bestückungsfolge
A1	1	296214	296214	R1/F2
A2	1	V8-48033FZ6000	V8-48033FZ6000	R1/R2/A1
A3	1	296215	296214	R1/R2/A3
A4	1	V8-48033FZ7000	V8-48033FZ6000	
F1	1	V8-48033FZ5100		
F2	1	V8-48033FZ3300		

	Stck.	Art.-Nr. Isomat3/4/5
R1	3	296212
R2	2	280747
SA1		
SA2	3	V8-48033FZ7100
	1	V8-48033FZ8000

Zulässige Abweichung / Permissable tolerance	Oberflächenabwicklung / Circumference	VP / Pu	Info-Plan :
	mech. polished —	Maßstab / Scale 1:1	Gewicht / Weight g/m
	uml. total		
Paßmaße / Close tol. — Abmaße / Std. tolerance	beschichtet / coatet — . —	Werkstoff / Material	

Ausgabe-Nr. des Originals / Issue Num of original	:01	2002	Datum / Date	Name
Änderungs-Nr. / Alteration No. : 00	Name :	Gez. / drawn	04.07.	willst
		Bearb. / appr.		Winkler
				Wille

SCHÜCO INTERNATIONAL

Benennung / Titel: Isomat 4/5 Rollenplan

Royal S

Zeichn.-Nr. / Drawing No.: 312270 RP 0000

E D V erstellt / Ohne Unterschrift gültig / generated by E D P / valid without signature

Ersatz für / Replacement for

"All copyright, ownership, exploitation and other rights related to the concept, design and production are explicitly reserved. Reproductions, distributions and/or passing on the design to third parties – completely or partially – shall only be permitted with prior written consent. In other respects, for the use of the design our General Conditions of Sale and Delivery as well as our Technical Conditions of Delivery shall apply."

"Für die Konzeption, den Entwurf und die Herstellung bleiben alle Urheber-, Eigentums- ,Nutzungs- und sonstigen Rechte ausdrücklich vorbehalten. Vervielfältigungen, Verbreitungen und/oder Weitergabe des Entwurfs an Dritte – ganz oder teilweise – sind nur mit vorheriger schriftlicher Zustimmung erlaubt. Im übrigen gelten für die Benutzung des Entwurfes unsere allgemeinen Verkaufs – und Lieferbedingungen sowie die technischen Lieferbedingungen."

Zeichnung erstellt mit Auto-Inst Serie 5000 – konvertiert mit "Designer" (Ver. 2.3) > CGM, Grafikconvert (Ver. 3.67) > TIFF am 08.07.2002 08:05:22