"All copyright, ownership, exploitation and other rights related to the concept, design and production are explicitly reserved. Reproductions, distributions and/or passing on the design to third parties – completely or partially – shall only be permitted with prior written consent. In other respects, for the use of the design our General Conditions of Sale and Delivery as well as our Technical Conditions of Delivery shall apply."

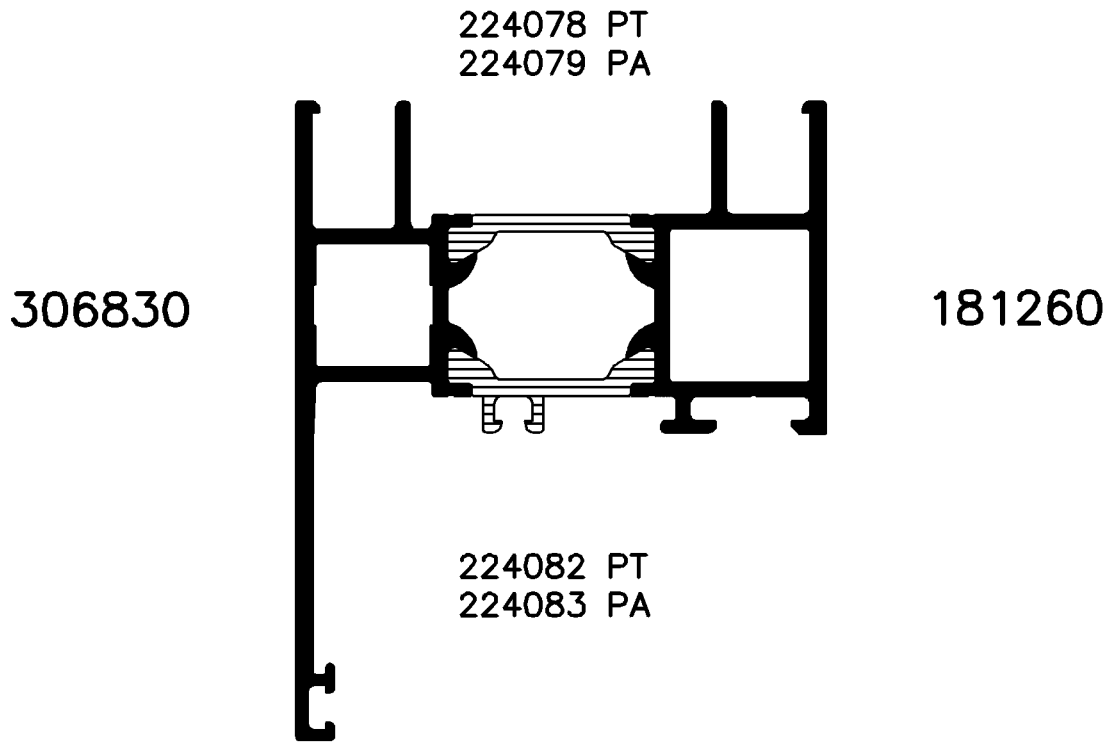

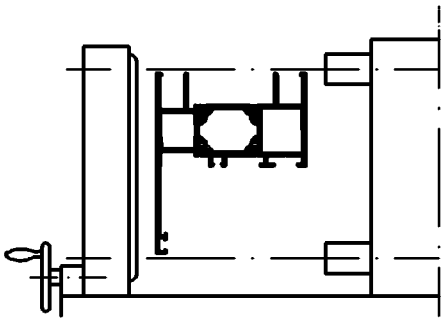

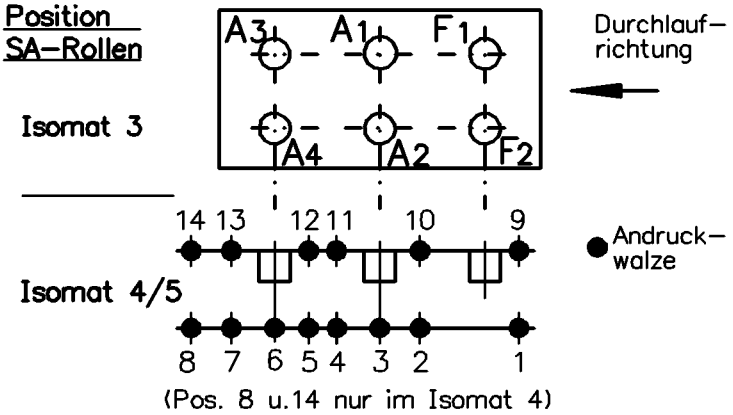

Bitte beachten Sie die technischen Hinweise in den Isomat–Handbüchern!

	Stck.	Art.–Nr. für Isomat 3/5	Art.–Nr. für Isomat 4	Bestückungsfolge
A1	1	280699 A	280699 A	R1/A1
A2	1	280699 A	280699 A	R1/A2
A3	1	280700 A	280699 A	R1/A3
A4	1	280700 A	280699 A	R1/A4
F1	1	280698 A		R1/F1
F2	1	280698 A		R1/F2

	Stck.	Art.–Nr. Isomat3/4/5
R1	6	280750
R2		
SA1		
SA2		

Zulässige Abweichung Permissable tolerance		Oberflächenabwicklung Circumference		
		mech. polished	—	
		uml. total		
Paßmaße Close tol.	Abmaße Std. tolerance	beschichtet coatet	— . —	
Ausgabe–Nr. des Originals Issue Num of original	:01	2003	Datum Date	Name
Änderungs–Nr. Alteration No.	: 00	Name :	Gez. drawn	13.06. finkca
			Bearb. appr.	Finkemeyer
				Habicht

SCHÜCO INTERNATIONAL

VP
Pu

Info–Plan :

Maßstab
Scale 1:1

Gewicht
Weight g/m

Werkstoff
Material

Benennung
Titel

Isomat 3/4/5
Rollenplan
Royal S 70BS Neues Rollensystem

Zeichn.–Nr.
Drawing No. 312780 RP 1000

E D V erstellt
Ohne Unterschrift gültig
generated by E D P
valid without signature

Ersatz für
Replacement
for

"Für die Konzeption, den Entwurf und die Herstellung bleiben alle Urheber–, Eigentums–, Nutzungs– und sonstigen Rechte ausdrücklich vorbehalten. Vervielfältigungen, Verbreitungen und/oder Weitergabe des Entwurfs an Dritte – ganz oder teilweise – sind nur mit vorheriger schriftlicher Zustimmung erlaubt. Im übrigen gelten für die Benutzung des Entwurfes unsere allgemeinen Verkaufs – und Lieferbedingungen sowie die technischen Lieferbedingungen."

Zeichnung erstellt mit Auto–Inst Serie 5000 – konvertiert mit "Designer" (Ver. 2.3) > CGM, "Grafikconvert" (Ver. 3.67) > TIFF am 16.08.2003 08:13:32