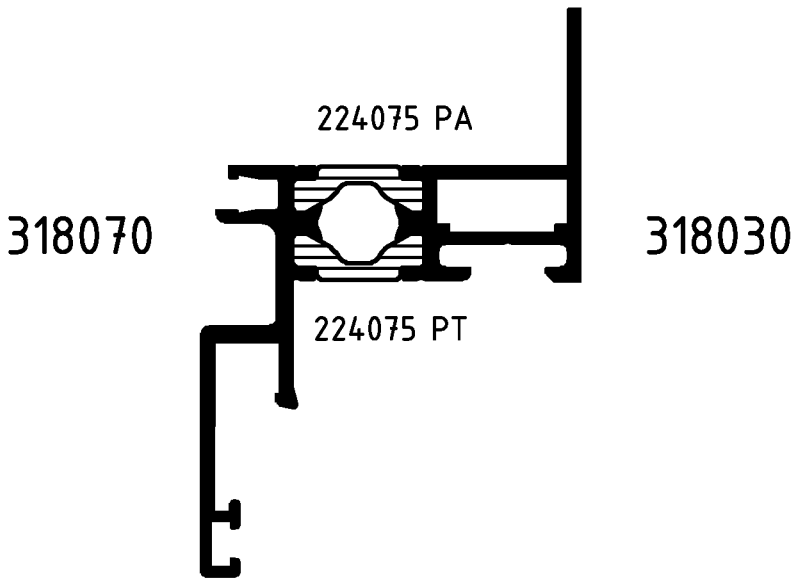

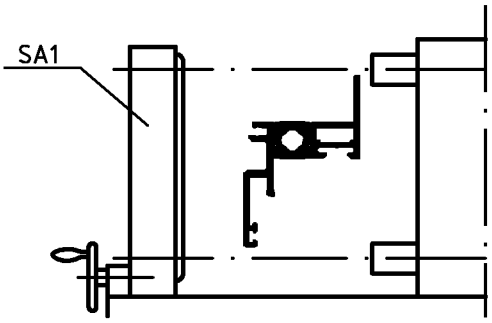

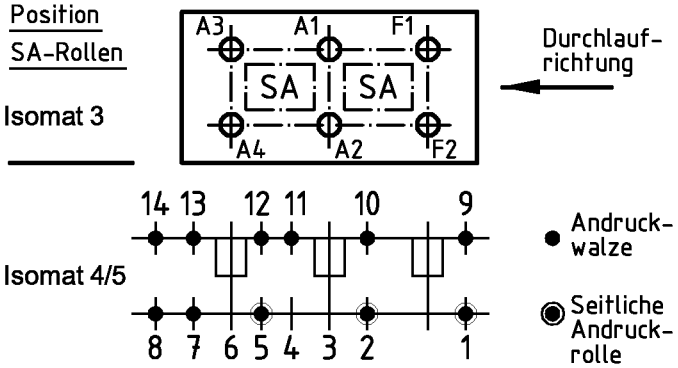

Bitte beachten Sie die technischen Hinweise in den Isomat-Handbüchern und überprüfen Sie das Rollergebnis anhand des Prüfplanes!

	Stck.	Art.-Nr. für Isomat 3/5	Art.-Nr. für Isomat 4	Bestückungsfolge (v. innen nach außen)
A1	1	280693 B	280693 B	R1/R2/A1/R3
A2	1	280693 B	280693 B	R1/R2/A2/R3
A3	1	280694 B	280693 B	R1/R2/A3/R3
A4	1	280694 B	280693 B	R1/R2/A4/R3
F1	1	280692 B		R1/R2/F1/R3
F2	1	280692 B		R1/R2/F2/R3

	Stck.	Art.-Nr. Zubehör
R1	6	280753
R2	6	296229
R3	6	296212
SA1	3	282444*
		*Isomat 3: 2 Stück

Zulässige Abweichung / Permissable tolerance	Oberflächenabwicklung / Circumference		VP / PU	Info-Plan:
	mech. polished	–	Maßstab / Scale 1 : 1	Gewicht / Weight g/m
	uml. total			
Paßmaße / Close tol. — Abmaße / Std. tolerance	beschichtet / coated	— - —	Werkstoff / Material	

Original / Änderung / Revision / Version	0201		Datum / Date	Name
Name	Winkler		08.04.2004	winkan
V8 Rollen ersetzt		gez. / drawn		Winkler
		gepr. / checked		Finkemeyer
		ges. / seen		Nienhüser

Benennung / Title: **Rollenplan**
Isomat 3/4/5
ROYAL S 50OC — IsoModul

SCHÜCO

Zeichn.-Nr. / Drawing No.: 315320 RP 1000

EDV erstellt / Ohne Unterschrift gültig / generated by EDP / valid without signature

Ersatz für / Replacement for

Fuer die Herstellung und Entwurf wird das Eigentum ausdrueckliich vorbehalten und der gesetzliche Schutz gemaess BGB Parag. 823,826,1004 voll in Anspruch genommen. -Unbefugte Vervielfaeltigungen, Verbreitungen und Wiedergaben -ganz oder teilweise- werden gmaess 2 Absatz 2 Ziffer 7,96ff. und 106ff. Urhebergesetz sowie u.U. nach Parag.1,3,4,18 und 19 zivil- und strafrechtlich verfolgt. Bezueglich Rechtsansprueche a.d. Benutzung gelten unsere allgemeinen Verkaufs- und Lieferbedingungen.