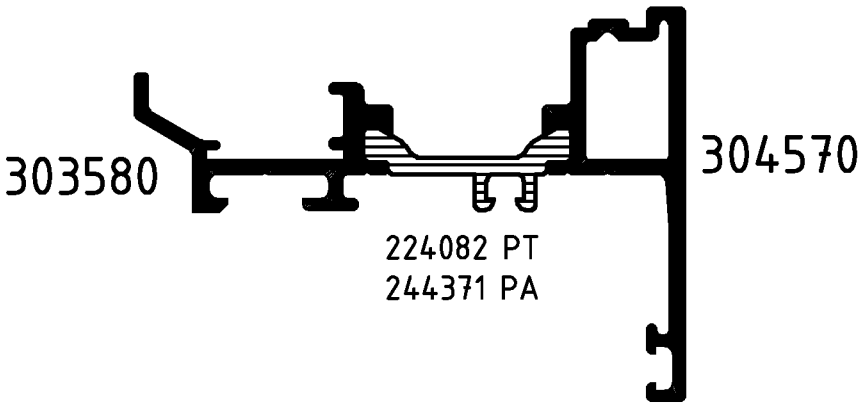

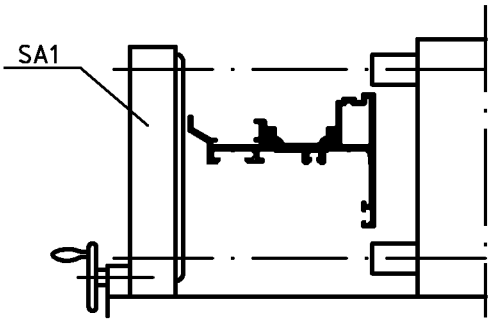

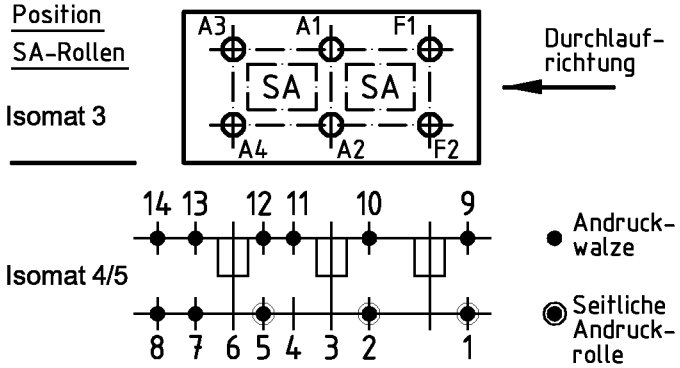

(Pos. 8 u. 14 nur im Isomat 4)

Bitte beachten Sie die technischen Hinweise in den Isomat-Handbüchern und überprüfen Sie das Rollergebnis anhand des Prüfplanes!

	Stck.	Art.-Nr. für Isomat 3/5	Art.-Nr. für Isomat 4	Bestückungsfolge (v. innen nach außen)
A1	1	280586	280586	
A2	1	280699 B	280699 B	R1/A2/R2/R3
A3	1	280586	280586	
A4	1	280700 B	280699 B	R1/A4/R2/R3
F1	1	280586		
F2	1	280698 B		R1/F2/R2/R3

	Stck.	Art.-Nr. Zubehör
R1	3	280753
R2	3	296210
R3	3	299293
SA1	3	299628*
		*ISOMAT 3: 2Stck.

Zulässige Abweichung / Permissable tolerance		Oberflächenabwicklung / Circumference	
		mech. polished	–
		uml. total	
Paßmaße / Close tol.	Abmaße / Std. tolerance	beschichtet / coated	

Original / Änderung / Revision / Version	0201	Datum / Date	Name
Name	Helwer	08.07.2005	prakkeau
Zeichnung in AutoCAD erstellt		gez. / drawn	Helwer
		gepr. / checked	Winkler
		ges. / seen	Nienhüser

SCHÜCO

VP / PU	Info-Plan:
Maßstab / Scale 1 : 1	Gewicht / Weight g/m
Werkstoff / Material	
Benennung / Title	Rollenplan Isomat 3/4/5 Royal S 65 IsoModul
Zeichn.-Nr. / Drawing No.	319030 RP 1000
EDV erstellt / Ohne Unterschrift gültig / generated by EDP / valid without signature	Ersatz für / Replacement for

Fuer die Herstellung und Entwurf wird das Eigentum ausdrueckliich vorbehalten und der gesetzliche Schutz gemaess BGB Parag. 823,826,1004 voll in Anspruch genommen. -Unbefugte Vervielfaeltigungen, Verbreitungen und Wiedergaben -ganz oder teilweise- werden gmaess 2 Absatz 2 Ziffer 7,96ff. und 106ff. Urhebergesetz sowie u.U. nach Parag.1,3,4,18 und 19 zivil- und strafrechtlich verfolgt. Bezueglich Rechtsansprueche a.d. Benutzung gelten unsere allgemeinen Verkaufs- und Lieferbedingungen.