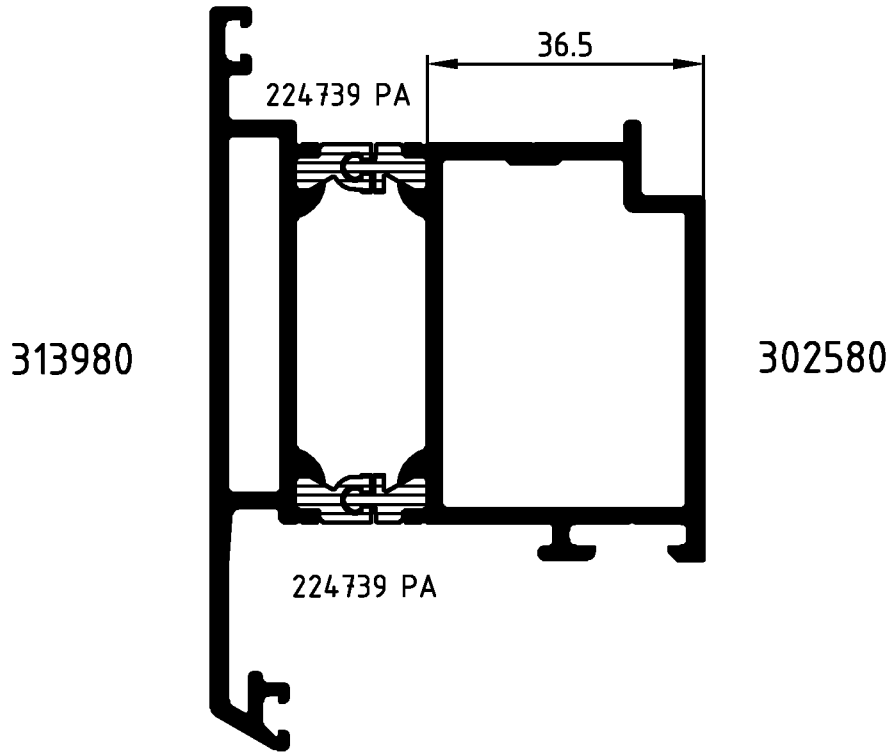

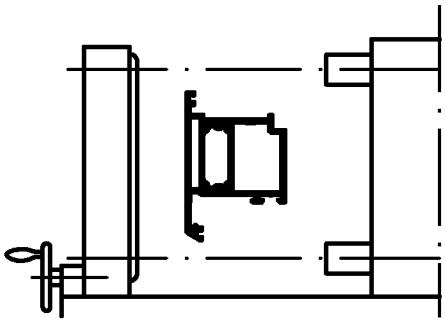

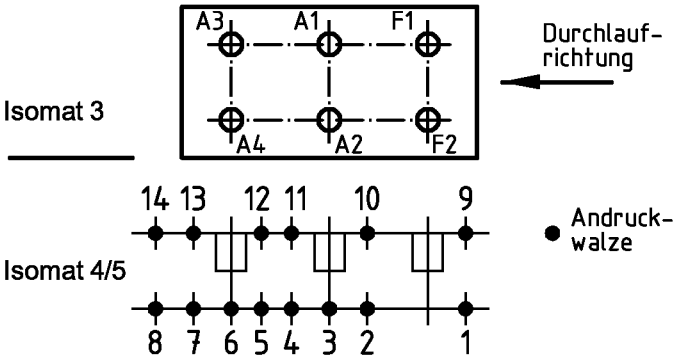

(Pos. 8 u. 14 nur im Isomat 4)

Bitte beachten Sie die technischen Hinweise in den Isomat-Handbüchern und überprüfen Sie das Rollergebnis anhand des Prüfplanes!

	Stck.	Art.-Nr. für Isomat 3/5	Art.-Nr. für Isomat 4	Bestückungsfolge (v. innen nach außen)
A1	1	280693 A	280693 A	R1/R2/A1
A2	1	280693 A	280693 A	R1/R2/A2
A3	1	280694 A	280693 A	R1/R2/A3
A4	1	280694 A	280693 A	R1/R2/A4
F1	1	280692 A		R1/R2/F1
F2	1	280692 A		R1/R2/F2

	Stck.	Art.-Nr. Zubehör
R1	6	296207
R2	6	280752

Zulässige Abweichung Permissable tolerance	Oberflächenabwicklung Circumference	VP PU	Info-Plan:
	mech. polished –	Maßstab Scale 1 : 1	Gewicht Weight g/m
	uml. total		
Paßmaße Close tol. / Abmaße Std. tolerance	beschichtet coated	Werkstoff Material	

Original / Änderung Revision / Version 0201		Datum Date	Name
Name Finkemeyer		06.02.2004	FINKCA
Benennung	gez. drawn	Finkemeyer	
geaendert	gepr. checked		
	ges. seen	K1.6	

Benennung Title: **Rollenplan**
Isomat 3/4/5
ROYAL S 65 AK — IsoModul

Zeichn.-Nr. Drawing No.: 319180 RP 1000

SCHÜCO

EDV erstellt Ohne Unterschrift gültig generated by EDP valid without signature

Ersatz für Replacement for

Fuer die Herstellung und Entwurf wird das Eigentum ausdrueckliich vorbehalten und der gesetzliche Schutz gemaess BGB Parag. 823,826,1004 voll in Anspruch genommen. -Unbefugte Vervielfaeltigungen, Verbreitungen und Wiedergaben -ganz oder teilweise- werden gmaess 2 Absatz 2 Ziffer 7,96ff. und 106ff. Urhebergesetz sowie u.U. nach Parag.1,3,4,18 und 19 zivil- und strafrechtlich verfolgt. Bezueglich Rechtsansprueche a.d. Benutzung gelten unsere allgemeinen Verkaufs- und Lieferbedingungen.