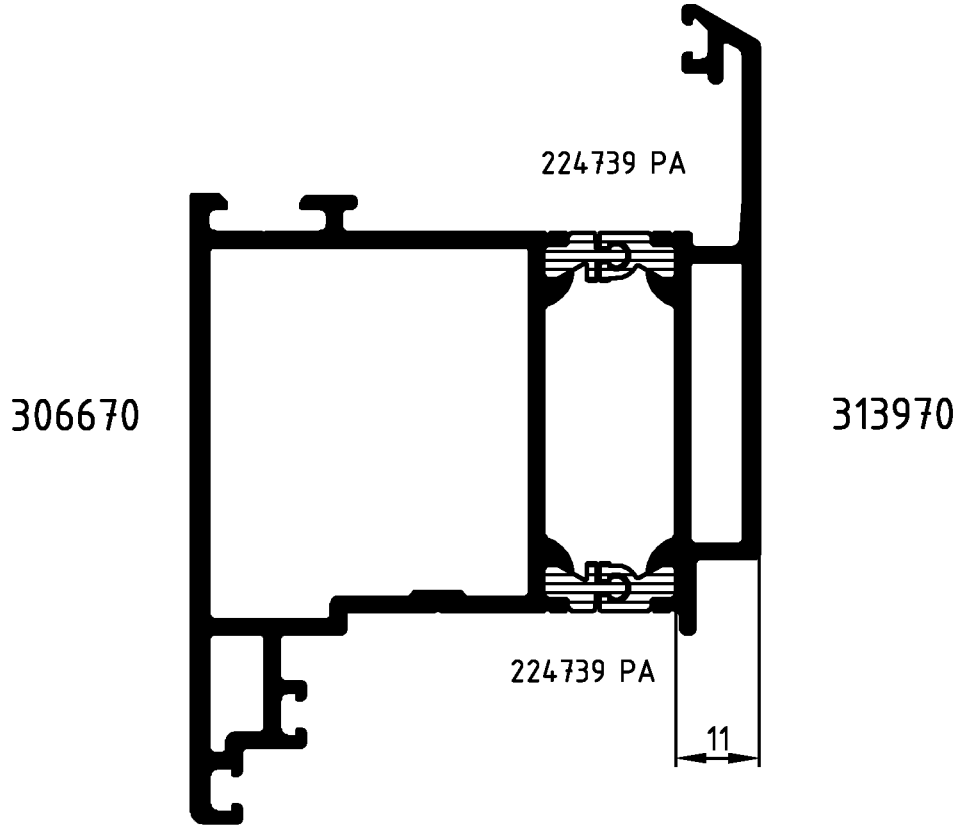

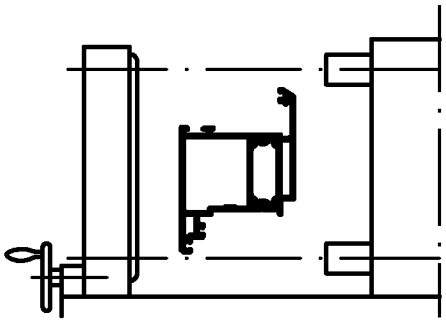

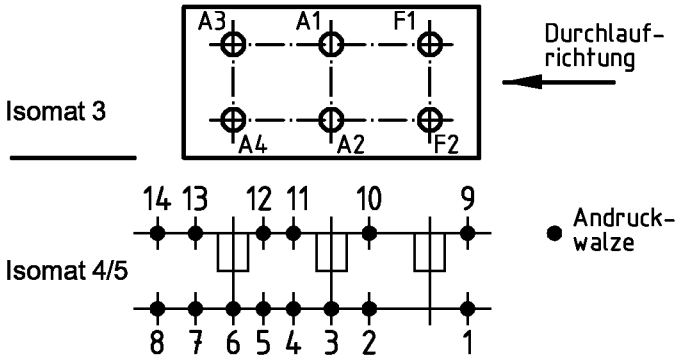

(Pos. 8 u. 14 nur im Isomat 4)

Bitte beachten Sie die technischen Hinweise in den Isomat-Handbüchern und überprüfen Sie das Rollergebnis anhand des Prüfplanes!

	Stck.	Art.-Nr. für Isomat 3/5	Art.-Nr. für Isomat 4	Bestückungsfolge (v. innen nach außen)
A1	1	280693 B	280693 B	R1/R2/A1/R3/R4
A2	1	280693 B	280693 B	R1/R2/A2/R3/R4
A3	1	280694 B	280693 B	R1/R2/A3/R3/R4
A4	1	280694 B	280693 B	R1/R2/A4/R3/R4
F1	1	280692 B		R1/R2/F1/R3/R4
F2	1	280692 B		R1/R2/F2/R3/R4

	Stck.	Art.-Nr. Zubehör
R1	6	280743
R2	6	280748
R3	6	296210
R4	6	296212

Paßmaße Close tol.	Abmaße Std. tolerance	Zulässige Abweichung Permissable tolerance	Oberflächenabwicklung Circumference	
			mech. polished	–
			uml. total	
			beschichtet coated	— - —

Original / Änderung Revision / Version	0200	Datum Date	Name
Name	Finkemeyer	26.01.2004	FINKCA
gez. drawn		Finkemeyer	
gepr. checked			
ges. seen		K1.6	

SCHÜCO

VP PU

Info-Plan:

Maßstab Scale 1 : 1

Gewicht Weight g/m

Werkstoff Material

Benennung Title

Rollenplan

Isomat 3/4/5

ROYAL S 65 AK Neues Rollensystem

Zeichn.-Nr. Drawing No. 319190 RP 1000

EDV erstellt Ohne Unterschrift gültig generated by EDP valid without signature

Ersatz für Replacement for

Fuer die Herstellung und Entwurf wird das Eigentum ausdrueckliich vorbehalten und der gesetzliche Schutz gemaess BGB Parag. 823,826,1004 voll in Anspruch genommen. -Unbefugte Vervielfaeltigungen, Verbreitungen und Wiedergaben -ganz oder teilweise- werden gmaess 2 Absatz 2 Ziffer 7,96ff. und 106ff. Urhebergesetz sowie u.U. nach Parag.1,3,4,18 und 19 zivil- und strafrechtlich verfolgt. Bezueglich Rechtsansprueche a.d. Benutzung gelten unsere allgemeinen Verkaufs- und Lieferbedingungen.