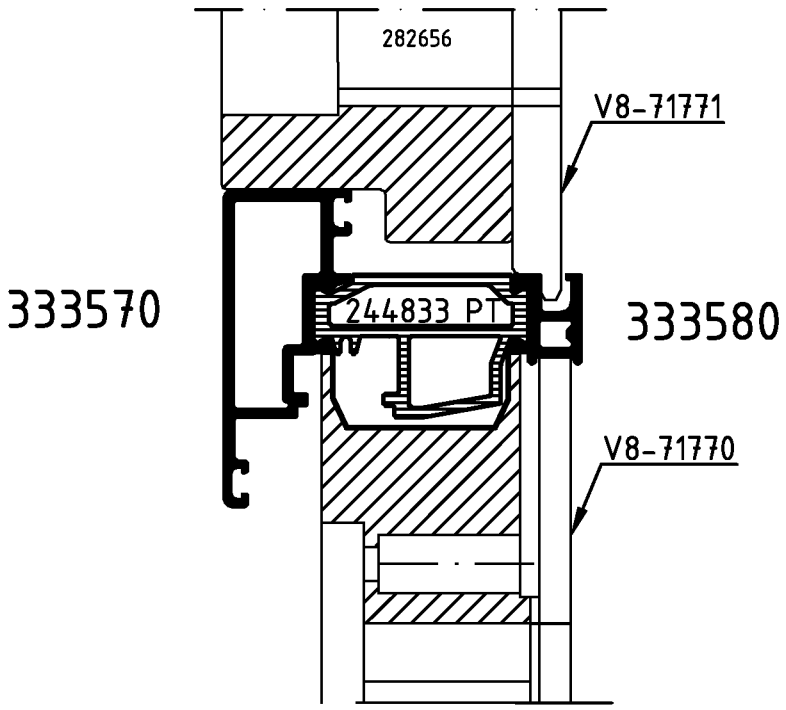

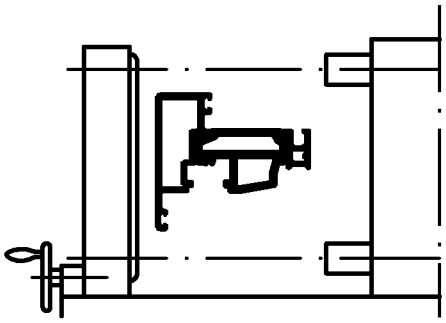

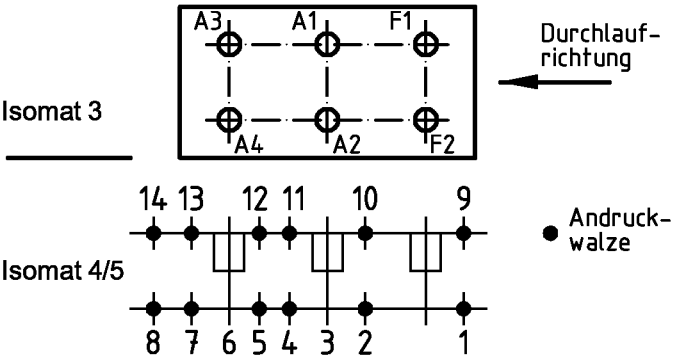

(Pos. 8 u. 14 nur im Isomat 4)

Bitte beachten Sie die technischen Hinweise in den Isomat-Handbüchern und überprüfen Sie das Rollergebnis anhand des Prüfplanes!

	Stck.	Art.-Nr. für Isomat 3/5	Art.-Nr. für Isomat 4	Bestückungsfolge (v. innen nach außen)
A1	1	282656	282656	R1/S2/A1
A2	1	282657	282657	R2/S1/A2/R3
A3	1	282656	282656	R1/S2/A3
A4	1	282658	282657	R2/S1/A4/R3
F1	1	282659		
F2	1	282660		R3/R4/F2/R3

	Stck.	Art.-Nr. Zubehör
R1	2	296565
R2	2	296508
R3	4	280743
R4	1	296229
S1	2	V8-71770
S2	2	V8-71771

Paßmaße Close tol.	Abmaße Std. tolerance	Zulässige Abweichung Permissable tolerance	Oberflächenabwicklung Circumference		
			mech. polished	–	
			uml. total		
			beschichtet coated		
Original / Änderung Revision / Version	0403		Datum Date	Name	
Name	Finkemeyer		12.05.2005	FINKCA	
Bestückungsfolge geändert		gez. drawn		Finkemeyer	
		gepr. checked		Winkler	
		ges. seen		Nienhüser	

VP / PU

Info-Plan:

Maßstab / Scale 1 : 1

Gewicht / Weight g/m

Werkstoff / Material

Benennung / Title

Rollenplan
Isomat 3/4/5

Novonic IsoModul

SCHÜCO

Zeichn.-Nr. / Drawing No. 319580 RP 1000

EDV erstellt / Ohne Unterschrift gültig / generated by EDP / valid without signature

Ersatz für / Replacement for

Fuer die Herstellung und Entwurf wird das Eigentum ausdrueckliich vorbehalten und der gesetzliche Schutz gemaess BGB Parag. 823,826,1004 voll in Anspruch genommen. -Unbefugte Vervielfaeltigungen, Verbreitungen und Wiedergaben -ganz oder teilweise- werden gmaess 2 Absatz 2 Ziffer 7,96ff. und 106ff. Urhebergesetz sowie u.U. nach Parag.1,3,4,18 und 19 zivil- und strafrechtlich verfolgt. Bezueglich Rechtsansprueche a.d. Benutzung gelten unsere allgemeinen Verkaufs- und Lieferbedingungen.