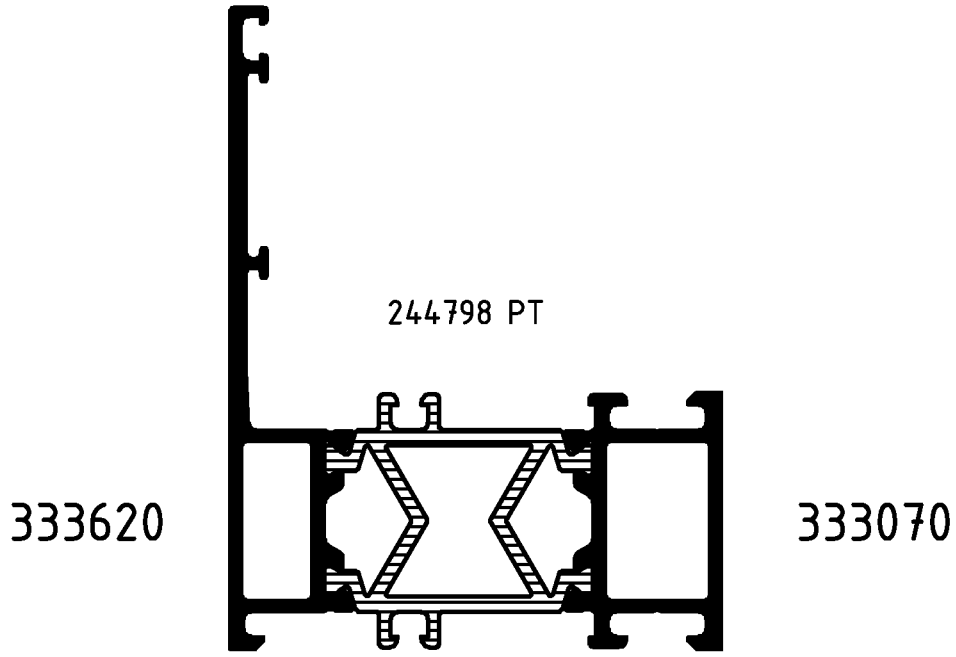

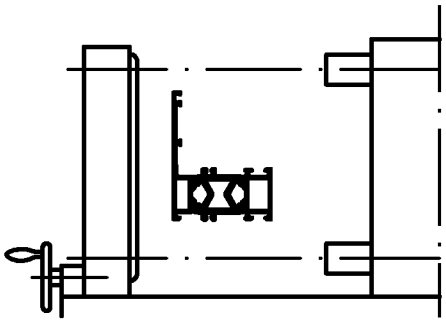

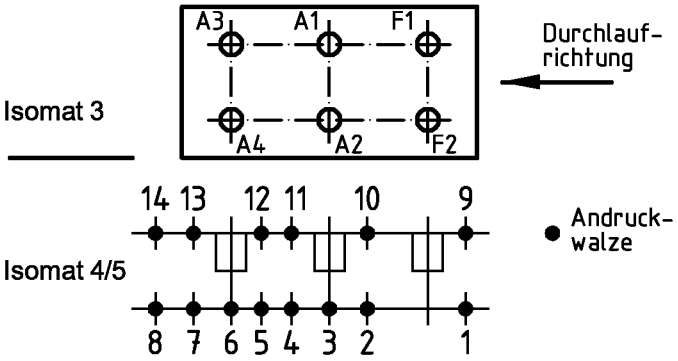

(Pos. 8 u. 14 nur im Isomat 4)

Bitte beachten Sie die technischen Hinweise in den Isomat-Handbüchern und überprüfen Sie das Rollergebnis anhand des Prüfplanes!

	Stck.	Art.-Nr. für Isomat 3/5	Art.-Nr. für Isomat 4	Bestückungsfolge (v. innen nach außen)
A1	1	282615 B	282615 B	R1/A1/R2
A2	1	282615 B	282615 B	R1/A2/R2
A3	1	282616 B	282615 B	R1/A3/R2
A4	1	282616 B	282615 B	R1/A4/R2
F1	1	282617 B		R1/F1/R2
F2	1	282617 B		R1/F2/R2

	Stck.	Art.-Nr. Zubehör
R1	6	296212
R2	6	296207

Zulässige Abweichung Permissable tolerance	Oberflächenabwicklung Circumference	VP PU	Info-Plan:
	mech. polished –	Maßstab Scale 1 : 1	Gewicht Weight g/m
	uml. total		
Paßmaße Close tol. / Abmaße Std. tolerance	beschichtet coated	Werkstoff Material	

Original / Änderung Revision / Version	0201	Datum Date	Name
Name	Finkemeyer	24.02.2005	FINKCA
Name Novonic hinzugefügt	gez. drawn		Finkemeyer
	gepr. checked		Winkler
	ges. seen		Nienhüser

Benennung Title: **Rollenplan**
Isomat 3/4/5

Novonic — IsoModul

SCHÜCO

Zeichn.-Nr. Drawing No.: 319600 RP 1000

EDV erstellt Ohne Unterschrift gültig generated by EDP valid without signature

Ersatz für Replacement for

Fuer die Herstellung und Entwurf wird das Eigentum ausdrueckliich vorbehalten und der gesetzliche Schutz gemaess BGB Parag. 823,826,1004 voll in Anspruch genommen. -Unbefugte Vervielfaeltigungen, Verbreitungen und Wiedergaben -ganz oder teilweise- werden gmaess 2 Absatz 2 Ziffer 7,96ff. und 106ff. Urhebergesetz sowie u.U. nach Parag.1,3,4,18 und 19 zivil- und strafrechtlich verfolgt. Bezueglich Rechtsansprueche a.d. Benutzung gelten unsere allgemeinen Verkaufs- und Lieferbedingungen.