244798 PT

333910

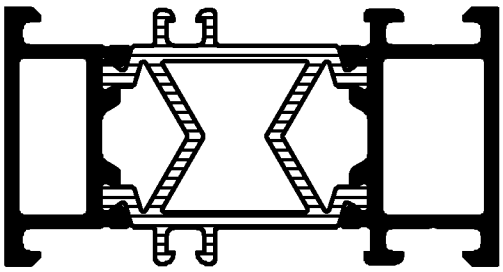

333070

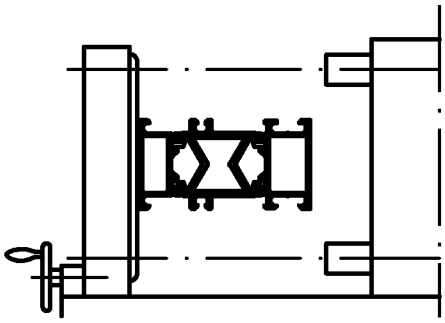

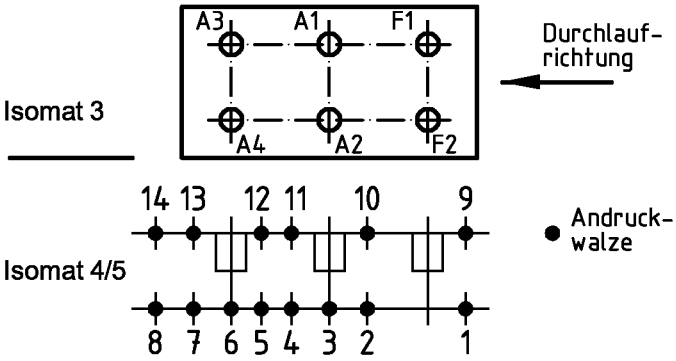

(Pos. 8 u. 14 nur im Isomat 4)

Bitte beachten Sie die technischen Hinweise in den Isomat-Handbüchern und überprüfen Sie das Rollergebnis anhand des Prüfplanes!

	Stck.	Art.-Nr. für Isomat 3/5	Art.-Nr. für Isomat 4	Bestückungsfolge (v. innen nach außen)
A1	1	282615 B	282615 B	R1/A1/R2
A2	1	282615 B	282615 B	R1/A2/R2
A3	1	282616 B	282615 B	R1/A3/R2
A4	1	282616 B	282615 B	R1/A4/R2
F1	1	282617 B		R1/F1/R2
F2	1	282617 B		R1/F2/R2

	Stck.	Art.-Nr. Zubehör
R1	6	296212
R2	6	296207

Zulässige Abweichung Permissable tolerance	Oberflächenabwicklung Circumference	VP PU	Info-Plan:
	mech. polished –	Maßstab Scale 1 : 1	Gewicht Weight g/m
	uml. total		
Paßmaße Close tol. / Abmaße Std. tolerance	beschichtet coated	Werkstoff Material	
Original / Änderung Revision / Version 0100	Datum Date / Name		
Name	17.11.2004 FINKCA	Benennung Title	Rollenplan Isomat 3/4/5
	gez. drawn: Finkemeyer		
	gepr. checked: Winkler		
	ges. seen: Nienhüser	New Window	IsoModul
SCHÜCO		Zeichn.-Nr. Drawing No.	319730 RP 1000
		EDV erstellt Ohne Unterschrift gültig generated by EDP valid without signature	Ersatz für Replacement for

Fuer die Herstellung und Entwurf wird das Eigentum ausdrueckliich vorbehalten und der gesetzliche Schutz gemaess BGB Parag. 823,826,1004 voll in Anspruch genommen. -Unbefugte Vervielfaeltigungen, Verbreitungen und Wiedergaben -ganz oder teilweise- werden gmaess 2 Absatz 2 Ziffer 7,96ff. und 106ff. Urhebergesetz sowie u.U. nach Parag.1,3,4,18 und 19 zivil- und strafrechtlich verfolgt. Bezueglich Rechtsansprueche a.d. Benutzung gelten unsere allgemeinen Verkaufs- und Lieferbedingungen.