244220 PT
244221 PA

181150

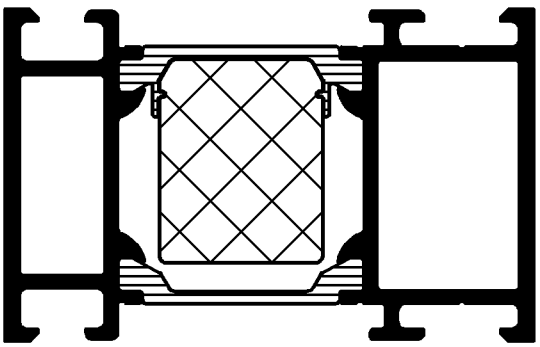

181050

224084 PT
244215 PA

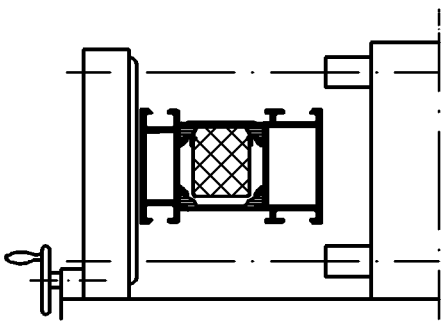

Position SA-Rollen

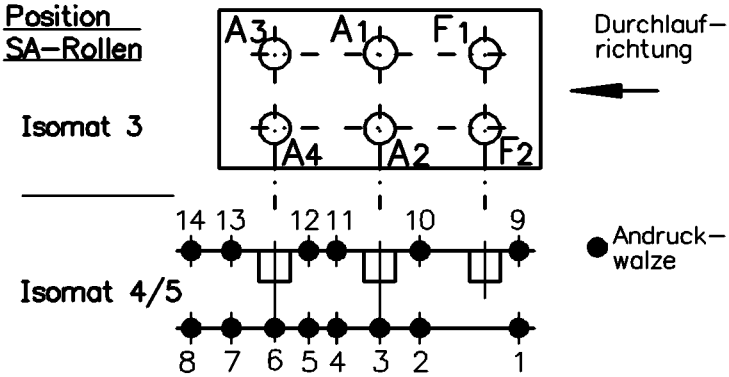

(Pos. 8 u.14 nur im Isomat 4)

Bitte beachten Sie die technischen Hinweise in den Isomat-Handbüchern!

	Stck.	Art.-Nr. für Isomat 3/5	Art.-Nr. für Isomat 4	Bestückungsfolge
A1	1	280702 A	280702 A	R1/A1
A2	1	280702 A	280702 A	R1/A2
A3	1	280703 A	280702 A	R1/A3
A4	1	280703 A	280702 A	R1/A4
F1	1	280701 A		R1/F1
F2	1	280701 A		R1/F2

	Stck.	Art.-Nr. Isomat3/4/5
R1	6	280750
R2		
SA1		
SA2		

Zulässige Abweichung
Permissable tolerance

Oberflächenabwicklung
Circumference
mech. polished —
uml. total
beschichtet coatet — . —

Paßmaße Close tol. | Abmaße Std. tolerance

VP
Pu

Info-Plan :

Maßstab
Scale 1:1

Gewicht
Weight g/m

Werkstoff
Material

Ausgabe-Nr. des Originals Issue Num of original	:01	2003	Datum Date / Name
Änderungs-Nr. Alteration No. : 00	Name :	Gez. drawn	22.07. finkca
		Bearb. appr.	Finkemeyer
			Habicht

SCHÜCO INTERNATIONAL

Benennung
Titel

Isomat 3/4/5
Rollenplan
Royal S 70.HI Neues Rollensystem

Zeichn.-Nr.
Drawing No. 320060 RP 1000

E D V erstellt
Ohne Unterschrift gültig
generated by E D P
valid without signature

Ersatz für
Replacement
for

"All copyright, ownership, exploitation and other rights related to the concept, design and production are explicitly reserved. Reproductions, distributions and/or passing on the design to third parties – completely or partially – shall only be permitted with prior written consent. In other respects, for the use of the design our General Conditions of Sale and Delivery as well as our Technical Conditions of Delivery shall apply."

"Für die Konzeption, den Entwurf und die Herstellung bleiben alle Urheber-, Eigentums-, Nutzungs- und sonstigen Rechte ausdrücklich vorbehalten. Vervielfältigungen, Verbreitungen und/oder Weitergabe des Entwurfs an Dritte – ganz oder teilweise – sind nur mit vorheriger schriftlicher Zustimmung erlaubt. Im übrigen gelten für die Benutzung des Entwurfes unsere allgemeinen Verkaufs- und Lieferbedingungen sowie die technischen Lieferbedingungen."

Zeichnung erstellt mit Auto-Inst Serie 5000 - konvertiert mit "Designer" (Ver. 2.3) > CGM, Grafiksonvert (Ver. 3.67) > TIFF am 05.08.2003 11:01:24