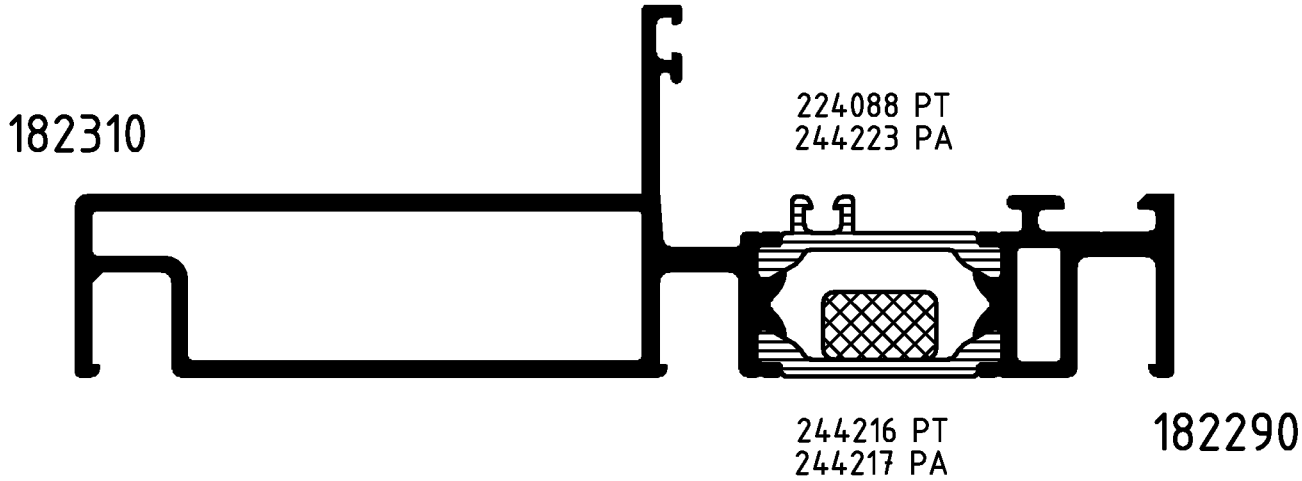

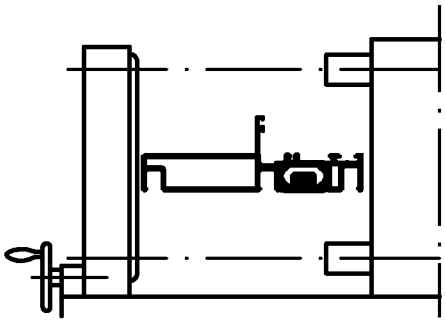

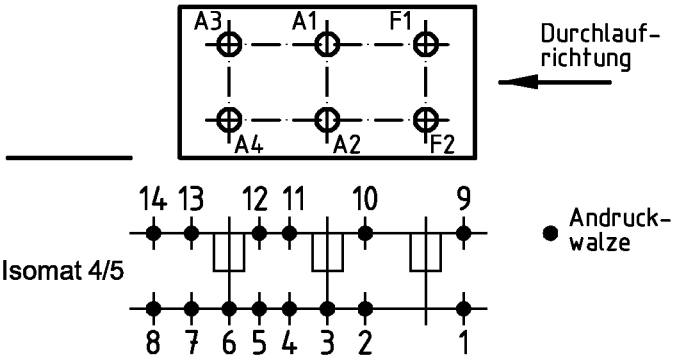

Bitte beachten Sie die technischen Hinweise in den Isomat-Handbüchern
und überprüfen Sie das Rollergebnis anhand des Prüfplanes!

	Stck.	Art.-Nr. für Isomat 5	Art.-Nr. für Isomat 4	Bestückungsfolge (v. innen nach außen)
A1	1	280702 A	280702 A	R1/A1
A2	1	280702 A	280702 A	R1/A2/R2/R3/S1
A3	1	280703 A	280702 A	R1/A3
A4	1	280703 A	280702 A	R1/A4/R2/R3/S1
F1	1	280701 A		R1/F1
F2	1	280701 A		R1/F2

	Stck.	Art.-Nr. Zubehör
R1	6	280750
R2	2	296449
R3	2	296452
S1	2	282014

Paßmaße Close tol.	Abmaße Std. tolerance	Zulässige Abweichung Permissable tolerance	Oberflächenabwicklung Circumference	
			mech. polished	–
			uml. total	
			beschichtet coated	— - —

Original / Änderung Revision / Version	0201		Datum Date	Name
Name	Winkler		08.08.2005	winkan
Umstellung auf AutoCAD		gez. drawn		Winkler
Neuen RP für Isomat 3		gepr. checked		Winkler
		ges. seen		Nienhüser

SCHÜCO

VP PU | Info-Plan:

Maßstab Scale 1 : 1 | Gewicht Weight g/m

Werkstoff Material

Benennung Title

Rollenplan
Isomat 4/5

Royal S 70.HI IsoModul

Zeichn.-Nr. Drawing No. 320360 RP 1000

EDV erstellt
Ohne Unterschrift gültig
generated by EDP
valid without signature

Ersatz für Replacement for

Fuer die Herstellung und Entwurf wird das Eigentum ausdrueckliich vorbehalten und der gesetzliche Schutz gemaess BGB Parag. 823,826,1004 voll in Anspruch genommen. -Unbefugte Vervielfaeltigungen, Verbreitungen und Wiedergaben -ganz oder teilweise- werden gmaess 2 Absatz 2 Ziffer 7,96ff. und 106ff. Urhebergesetz sowie u.U. nach Parag.1,3,4,18 und 19 zivil- und strafrechtlich verfolgt. Bezueglich Rechtsansprueche a.d. Benutzung gelten unsere allgemeinen Verkaufs- und Lieferbedingungen.