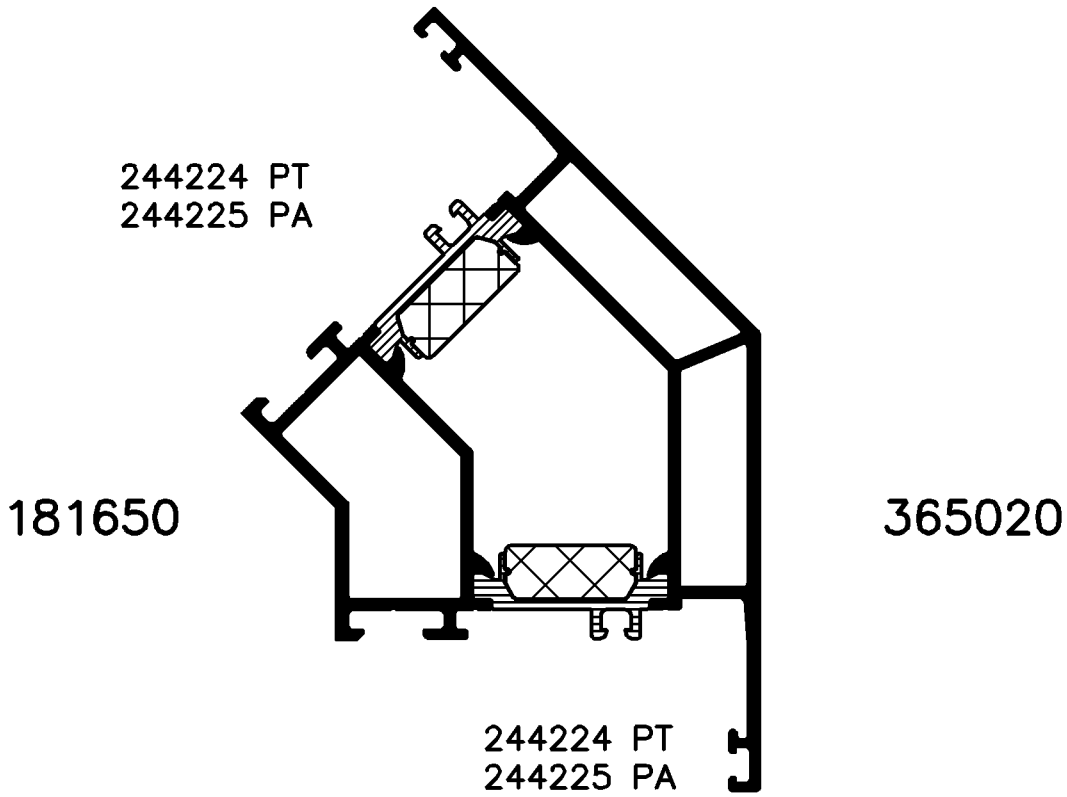

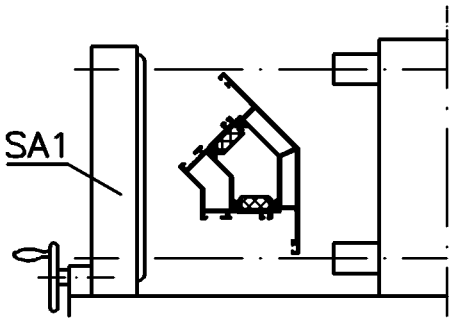

Position SA-Rollen

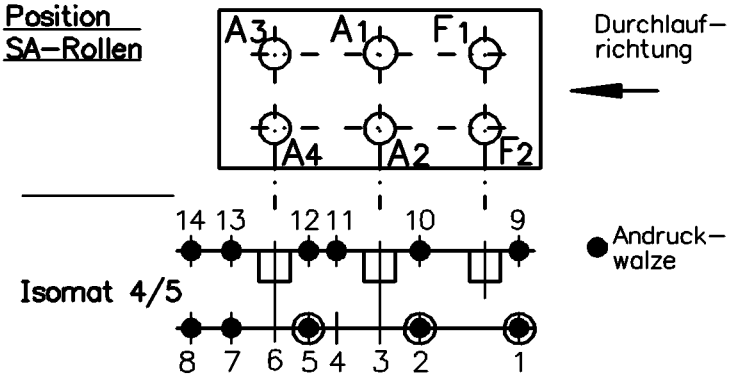

(Pos. 8 u.14 nur im Isomat 4)

Bitte beachten Sie die technischen Hinweise in den Isomat-Handbüchern!

	Stck.	Art.-Nr. für Isomat 5	Art.-Nr. für Isomat 4	Bestückungsfolge
A1	1	296275	296275	R1/R2/A1
A2	1	296270	296270	
A3	1	296275	296275	R1/R2/A3
A4	1	296271	296270	
F1	1	296275		R1/R2/F1
F2	1	296344		

	Stck.	Art.-Nr. Isomat3/4/5
R1	3	296452
R2	3	299326
SA1	3	296866
SA2		

		Zulässige Abweichung Permissable tolerance	Oberflächenabwicklung Circumference	VP Pu	Info-Plan :
			mech. polished —	Maßstab Scale 1:1	Gewicht Weight g/m
			uml. total		
Paßmaße Close tol.	Abmaße Std. tolerance		beschichtet coatet — . —	Werkstoff Material	
Ausgabe-Nr. des Originals Issue Num of original	:02	2003	Datum Date / Name		
Änderungs-Nr. Alteration No. : 01	Name :	Gez. drawn	25.11. finkca	Benennung Titel	Isomat 4/5 Rollenplan
		Bearb. appr.	Finkemeyer		
			Habicht	Royal S 70.HI	181650/365020
		SCHÜCO INTERNATIONAL		Zeichn.-Nr. Drawing No.	320400 RP 0000
				E D V erstellt Ohne Unterschrift gültig generated by E D P valid without signature	Ersatz für Replacement for

"All copyright, ownership, exploitation and other rights related to the concept, design and production are explicitly reserved. Reproductions, distributions and/or passing on the design to third parties – completely or partially – shall only be permitted with prior written consent. In other respects, for the use of the design our General Conditions of Sale and Delivery as well as our Technical Conditions of Delivery shall apply."

"Für die Konzeption, den Entwurf und die Herstellung bleiben alle Urheber-, Eigentums- ,Nutzungs- und sonstigen Rechte ausdrücklich vorbehalten. Vervielfältigungen, Verbreitungen und/oder Weitergabe des Entwurfs an Dritte – ganz oder teilweise – sind nur mit vorheriger schriftlicher Zustimmung erlaubt. Im übrigen gelten für die Benutzung des Entwurfes unsere allgemeinen Verkaufs – und Lieferbedingungen sowie die technischen Lieferbedingungen."

Zeichnung erstellt mit Auto-Inst Serie 5000 - konvertiert mit "Designer" (Ver. 2.3) > CGM, "Grafikconvert" (Ver. 3.67) > TIFF am 25.11.2003 11:55:47