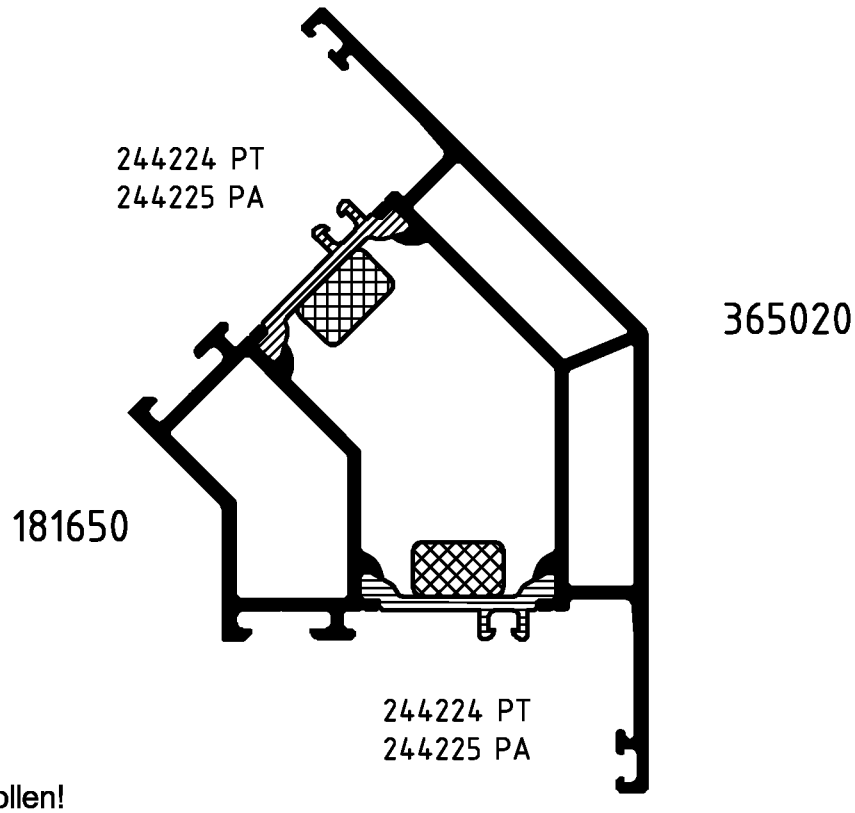

In 2 Durchgängen rollen!

Achtung: Das Rollergebnis ist nach dem Verbund des Profiles anhand der Prüfmaße im Rollenplan
Attention: zu kontrollieren! Beachten Sie bitte auch die technischen Prüfhinweise im aktuellen Rollenhandbuch.

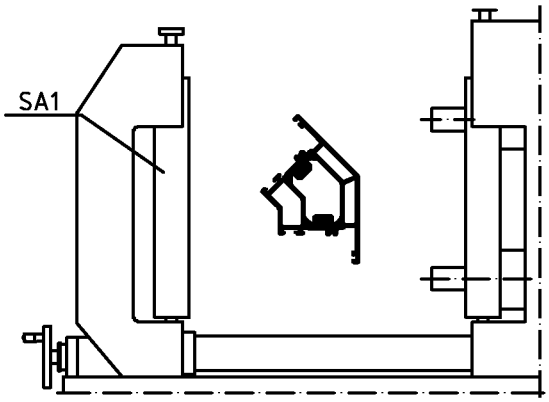

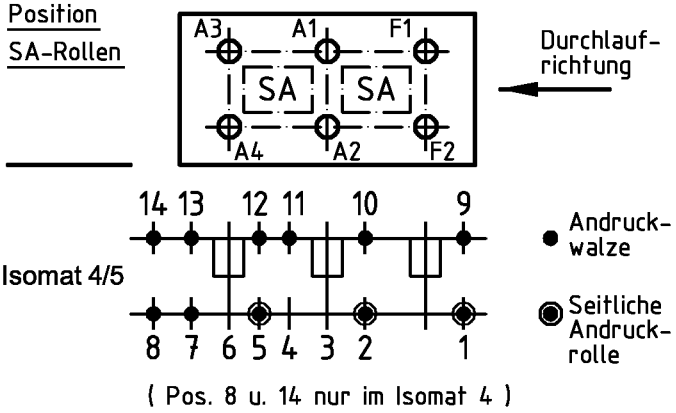

	Stck. Qty.	Art.-Nr. Art.-No. für Isomat 5	Art.-Nr. Art.-No. für Isomat 4	Bestückungsfolge (v. innen nach außen) Assembly sequence (inside to outside)
A1	1	296275	296275	R2/R3/A1
A2	1	280702 B	280702 B	R1/A2/R4
A3	1	296275	296275	R2/R3/A3
A4	1	280703 B	280702 B	R1/A4/R4
F1	1	296275		R2/R3/F1
F2	1	280701 B		R1/F2/R4

	Stck. Qty.	Art.-Nr. Zubehör Art.-No. Accessories
R1	3	280753 (15.0 mm)
R2	3	296452 (1.5 mm)
R3	3	299326 (1.0 mm)
R4	3	296448 (8.0 mm)
SA1	3	296866

Zulässige Abweichung Permissable tolerance	Oberflächenabwicklung Circumference	VP PU	Info-Plan:
	mech. polished –	Maßstab Scale 1 : 1	Gewicht Weight g/m
	uml. total		
Paßmaße Close tol. / Abmaße Std. tolerance	beschichtet coated — - —	Werkstoff Material	

Original / Änderung Revision / Version	0403	Datum Date	Name
Name	Finkemeyer	11.01.2007	FINKCA
A2/A4/F2 korrigiert	gez. drawn		Finkemeyer
	gepr. checked		Winkler
	ges. seen		Nienhüser

Benennung Title: Rollenplan
Isomat 4/5
Royal S 70.HI IsoModul

SCHÜCO

Zeichn.-Nr. Drawing No. 320400 RP 1000

EDV erstellt Ohne Unterschrift gültig generated by EDP valid without signature

Ersatz für Replacement for

Technical data subject to change. © Schüco International KG, Bielefeld, Germany. All Rights Reserved.
Technische Änderungen vorbehalten. © Schüco International KG, Bielefeld, Germany. Alle Rechte vorbehalten.