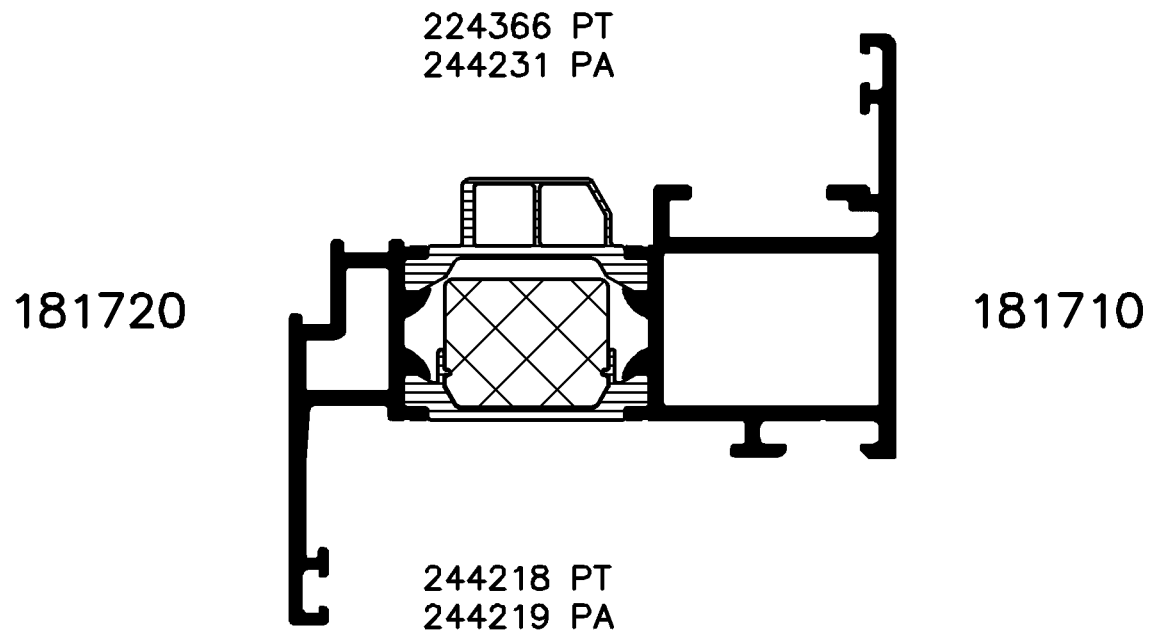


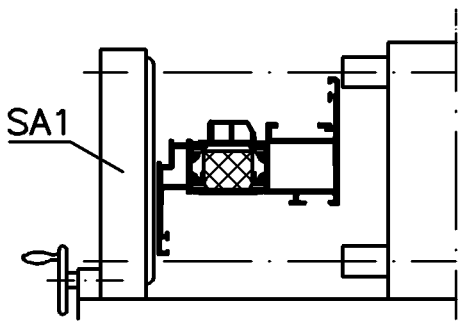


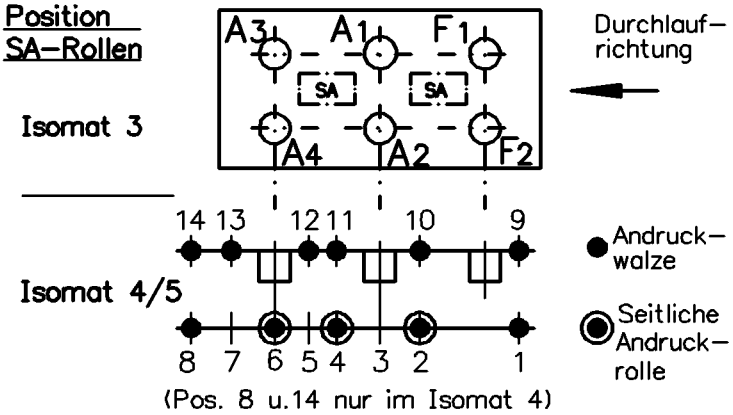


Bitte beachten Sie die technischen Hinweise in den Isomat-Handbüchern!

| | Stck. | Art.-Nr. für Isomat 3/5 | Art.-Nr. für Isomat 4 | Bestückungsfolge |
|---|---|---|---|---|
| A1 | 1 | 293829 | 293829 | R1/A1 |
| A2 | 1 | 293829 | 293829 | R1/A2 |
| A3 | 1 | 293754 | 293829 | R1/A3 |
| A4 | 1 | 293754 | 293829 | R1/A4 |
| F1 | 1 | 293404 | | |
| F2 | 1 | 293419 | | |

| | Stck. | Art.-Nr. Isomat3/4/5 |
|---|---|---|
| R1 | 4 | 296210 |
| R2 | | |
| SA1 | 3 | 296863 |
| SA2 | | |

| | | | | |
|---|---|---|---|---|
| Paßmaße Close tol. | Abmaße Std. tolerance | Zulässige Abweichung Permissable tolerance | Oberflächenabwicklung Circumference | |
| | | | mech. polished | — |
| | | | uml. total | |
| | | | beschichtet coatet | — . — |

| | | | | |
|---|---|---|---|---|
| Ausgabe-Nr. des Originals Issue Num of original | :01 | 2002 | Datum Date | Name |
| Änderungs-Nr. Alteration No. | : 00 | Name : | Gez. drawn | 19.11. finkca |
| | | | Bearb. appr. | Finkemeyer |
| | | | | Habicht |

SCHÜCO INTERNATIONAL

VP Pu | Info-Plan :

Maßstab Scale 1:1 | Gewicht Weight g/m

Werkstoff Material

Benennung Titel

# Isomat 3/4/5 Rollenplan

Royal S 70.HI 181720/181710

Zeichn.-Nr. Drawing No. 320450 RP 0000

E D V erstellt Ohne Unterschrift gültig generated by E D P valid without signature

Ersatz für Replacement for

"All copyright, ownership, exploitation and other rights related to the concept, design and production are explicitly reserved. Reproductions, distributions and/or passing on the design to third parties – completely or partially – shall only be permitted with prior written consent. In other respects, for the use of the design our General Conditions of Sale and Delivery as well as our Technical Conditions of Delivery shall apply."

"Für die Konzeption, den Entwurf und die Herstellung bleiben alle Urheber-, Eigentums- ,Nutzungs- und sonstigen Rechte ausdrücklich vorbehalten. Vervielfältigungen, Verbreitungen und/oder Weitergabe des Entwurfs an Dritte – ganz oder teilweise – sind nur mit vorheriger schriftlicher Zustimmung erlaubt. Im übrigen gelten für die Benutzung des Entwurfes unsere allgemeinen Verkaufs – und Lieferbedingungen sowie die technischen Lieferbedingungen".

Zeichnung erstellt mit Auto-Inst Serie 5000 - konvertiert mit "Designer" (Ver. 2.3) > CGM, Grafikconvert (Ver. 3.67) > TIFF am 19.11.2002 15:18:20