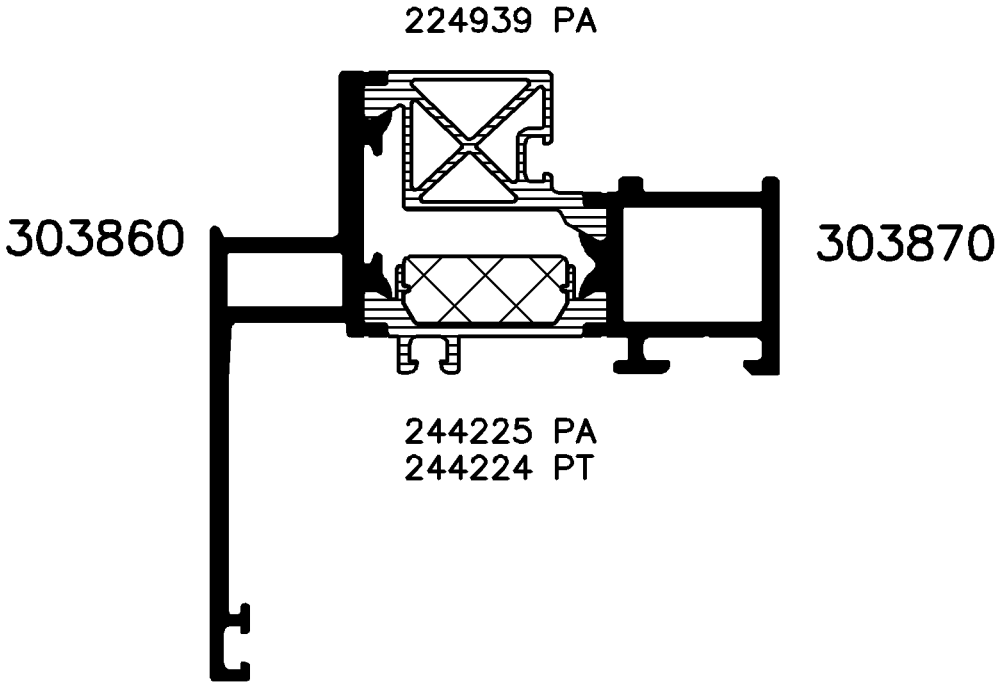

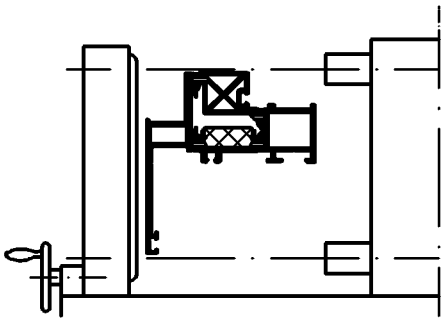

Position SA-Rollen

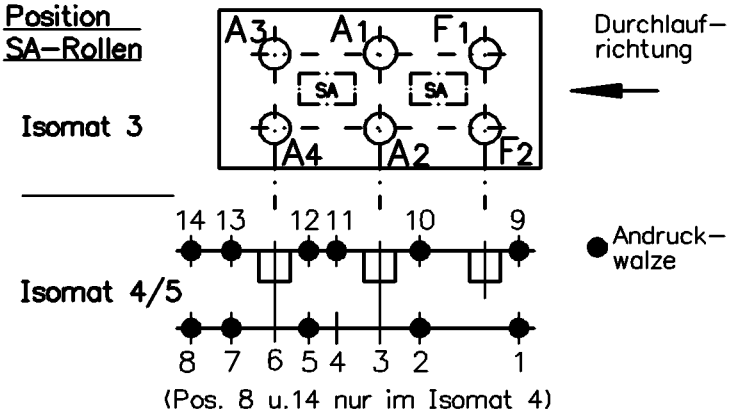

Bitte beachten Sie die technischen Hinweise in den Isomat-Handbüchern!

	Stck.	Art.-Nr. für Isomat 3/5	Art.-Nr. für Isomat 4	Bestückungsfolge
A1	1	280083	280083	
A2	1	296282	296282	
A3	1	280084	280083	
A4	1	296283	296282	
F1	1	299875		
F2	1	296286		

	Stck.	Art.-Nr. Isomat3/4/5
R1		
R2		
SA1		
SA2		

		Zulässige Abweichung Permissable tolerance	Oberflächenabwicklung Circumference		
			mech. polished	—	
			uml. total		
Paßmaße Close tol.	Abmaße Std. tolerance		beschichtet coatet	— . —	
Ausgabe-Nr. des Originals Issue Num of original	:02	2004	Datum Date	Name	
Änderungs-Nr. Alteration No. : 01	Name :	Gez. drawn	11.02.	winkan	
Benennung geändert		Bearb. appr.		Winkler	
				Nienhüser	

SCHÜCO INTERNATIONAL

VP
Pu

Info-Plan :

Maßstab
Scale 1:1

Gewicht
Weight g/m

Werkstoff
Material

Benennung
Titel

Isomat 3/4/5
Rollenplan

Royal S 75BS.HI IsoClassic

Zeichn.-Nr.
Drawing No. 320580 RP 0000

E D V erstellt
Ohne Unterschrift gültig
generated by E D P
valid without signature

Ersatz für
Replacement
for

"All copyright, ownership, exploitation and other rights related to the concept, design and production are explicitly reserved. Reproductions, distributions and/or passing on the design to third parties – completely or partially – shall only be permitted with prior written consent. In other respects, for the use of the design our General Conditions of Sale and Delivery as well as our Technical Conditions of Delivery shall apply."

"Für die Konzeption, den Entwurf und die Herstellung bleiben alle Urheber-, Eigentums-, Nutzungs- und sonstigen Rechte ausdrücklich vorbehalten. Vervielfältigungen, Verbreitungen und/oder Weitergabe des Entwurfs an Dritte – ganz oder teilweise – sind nur mit vorheriger schriftlicher Zustimmung erlaubt. Im übrigen gelten für die Benutzung des Entwurfes unsere allgemeinen Verkaufs- und Lieferbedingungen sowie die technischen Lieferbedingungen."

Zeichnung erstellt mit Auto-Inst Serie 5000 - konvertiert mit "Designer" (Ver. 2.3) > CGM, Grafikconvert (Ver. 3.67) > TIFF am 11.02.2004 17:34:11